Auxiliar de aguas

multitubo

PRECIOS **TARIFA**

Fontanería
Calefacción
Suelo radiante

2018

Índice

01. Presentación de la compañía ..... pág. **02**

02. Certificaciones ..... pág. **04**

03. Sistema AIS PEX ..... pág. **06**

- a. Tubería AIS PEX **8**
- b. Accesorios AIS PEX **8-12**
- c. Pack válvulas AIS PEX **12-13**
- d. Complementos sanitarios AIS PEX **13-14**
- e. Herramientas AIS PEX **14-15**

04. Sistema MULTITUBO PROtec ..... pág. **20**

- a. Tubería MULTITUBO MULTICAPA PERT-AL-PERT **22-23**
- b. Accesorios MULTITUBO PROtec **23-27**
- c. Complementos sanitarios MULTITUBO PROtec **27-28**
- d. Complementos calefacción MULTITUBO PROtec **28**
- e. Pack válvulas radiadores **29-30**
- f. Herramientas MULTITUBO PROtec **30-31**

05. Sistema MULTITUBO MULTIMORDAZA MM ..... pág. **32**

- a. Tubería MULTITUBO MULTICAPA PERT-AL-PERT **36-37**
- b. Accesorios MULTITUBO MM (de 16 a 75 mm) **38-48**
- c. Pack válvulas MULTITUBO MM **48-49**
- d. Complementos sanitarios MULTITUBO MM **49-51**
- e. Complementos calefacción MULTITUBO MM **51-52**
- f. Pack válvulas radiadores **52-53**
- g. Herramientas MULTITUBO MM **54-57**

06. Válvulas para calefacción ..... pág. **59**

07. Sistema MULTITUBO suelo radiante-refrescante ..... pág. **64**

- a. Tubería MULTITUBO PEX-a EVOH **66**
- b. Complementos MULTITUBO suelo radiante-refrescante **66-68**
- c. Herramientas MULTITUBO suelo radiante-refrescante **69**

08. Condiciones generales de venta ..... pág. **71**

01. PRESENTACIÓN DE LA COMPAÑÍA

Multitubo es una empresa hispano-alemana fundada en el año 2002 por profesionales y emprendedores del sector, que aunaron su experiencia y conocimientos del mercado para crear una entidad sólida con un único objetivo, desarrollar, fabricar y comercializar soluciones innovadoras de fontanería y climatización.

Desde entonces, Multitubo trabaja día a día para ofrecer a sus clientes las mejores soluciones integrales para cada aplicación. Soluciones tecnológicamente avanzadas, eficientes, respetuosas con el medioambiente y seguras, que aportan un valor diferencial.

Nuestro compromiso con los procesos productivos eficientes, con la calidad de las materias primas y con los rigurosos procesos de control de calidad, hacen de nuestros sistemas uno de los más fiables del mercado.

En este año 2018 queremos seguir avanzando al lado de nuestros clientes, proveedores y empleados, para juntos poder dar respuesta a los nuevos retos que nos ofrece el mercado.

La satisfacción de nuestros clientes es nuestra vocación.

multitubo

02. CERTIFICACIONES

Tranquilidad Certificada Multitubo

La misión de Multitubo es garantizar a sus clientes la total fiabilidad de sus sistemas.
Así lo acredita la obtención de las más exigentes certificaciones internacionales.

AENOR UNE EN ISO 21003
SISTEMA MULTICAPA

AENOR UNE-EN ISO 15875
SISTEMA PEX

AENOR UNE-EN ISO 21003
SISTEMA THU

CE EOTA, Europa

WRAS

DVGW, Alemania
SISTEMA MULTICAPA - ACCESORIO LATÓN

DVGW, Alemania
SISTEMA MULTICAPA - ACCESORIO PPSU

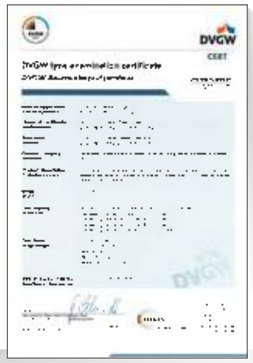

DVGW, Alemania
SISTEMA MULTICAPA - ACCESORIO PROTEC

Bureau Veritas ISO 9001, España

AIS PEX

La opción más rentable
para las instalaciones de fontanería

- Sin tiempo de espera
- Prueba de presión inmediata
- Fácil de instalar
- Muy Flexible
- Máxima seguridad

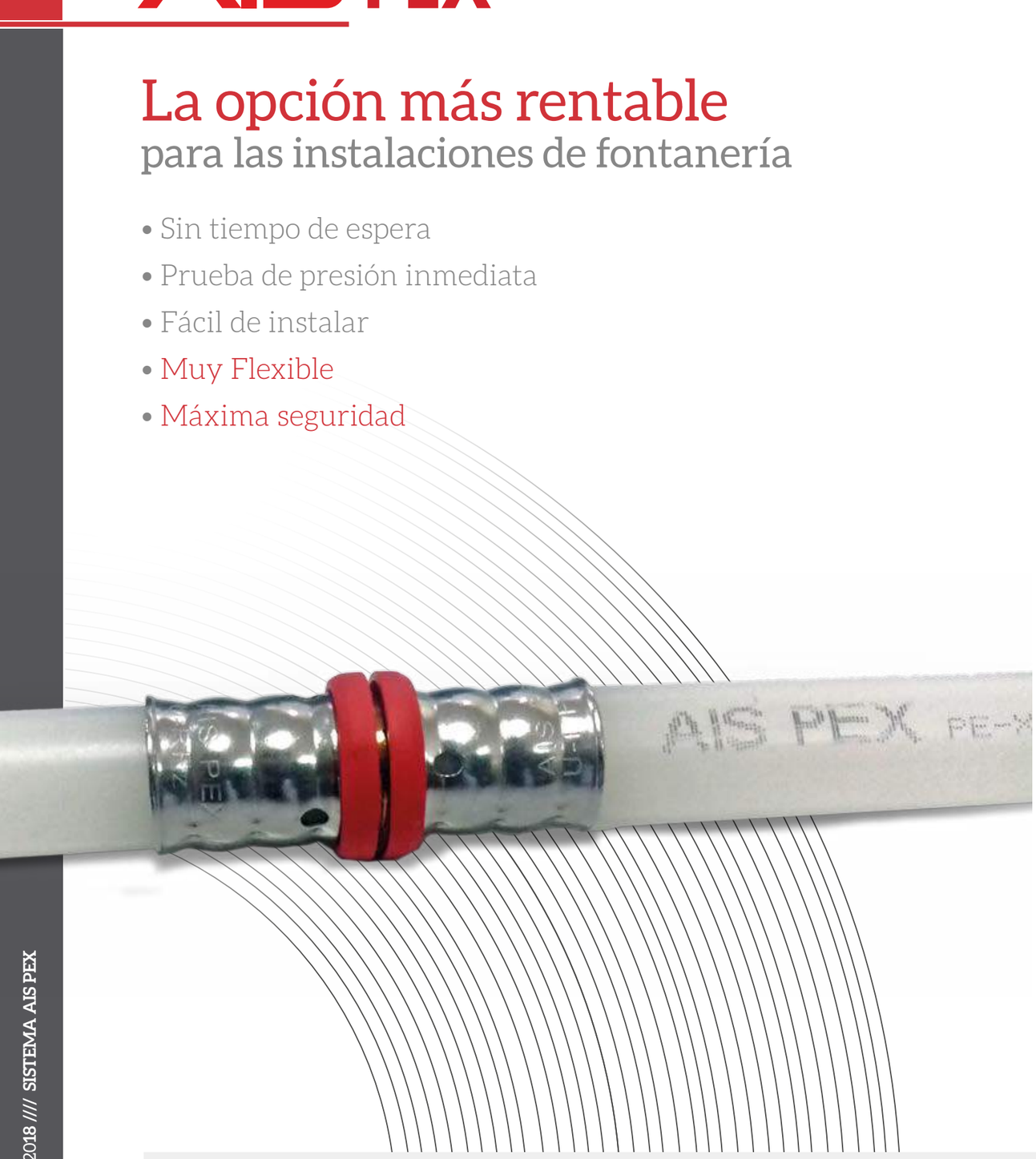

Estas son sólo algunas de las múltiples ventajas de nuestro Sistema para Fontanería AIS PEX

¡Y por supuesto, su precio!

multitubo

03. SISTEMA AIS PEX

El sistema AIS PEX es el sistema más rentable del mercado para fontanería, por su rapidez de instalación y su seguridad.

Puedes hacer la prueba de presión sin esperas.

Mayor grado de reticulación, mayor resistencia

El sistema AIS PEX está certificado según la norma UNE-EN ISO 15875.

Las tuberías AIS PEX (PEX-a) se fabrican por el método peróxido. Esta tecnología de reticulación permite alcanzar grados de reticulación muy superiores al 70%, garantizando además una excelente uniformidad en todos los puntos de la tubería. Con el sistema de fabricación de las tuberías AIS PEX (PEX-a), se consiguen grados de reticulación mayores que con otro tipo de tecnologías (PEX-b o PEX-c), por lo que tienen mayor resistencia y ofrecen un mayor nivel de seguridad en las instalaciones.

Más flexibilidad

Las tuberías AIS PEX permiten ser curvadas en frío de forma manual con lo que aumenta la sencillez y rapidez en la instalación.

Un accesorio muy compatible

Los accesorios AIS PEX están fabricados en latón CW617N y son compatibles con mordazas U y RFz. Disponible de 16 a 32 mm.

Instalación sin esperas

Una vez prensada la instalación, no es necesario esperar para realizar la prueba de presión.

Componentes

Los elementos que conforman el sistema son los siguientes:

- Tuberías AIS PEX (PEX-a) de 16 a 32 mm.
- Accesorios AIS PEX press fitting en latón CW617N de 16 a 32 mm.
- Herramientas AIS PEX de prensado.

Estándares técnicos

Sistema de Tubos y Accesorios AIS PEX:

- UNE-EN ISO 15875

Racor móvil fabricado según normativa UNE-EN ISO 228

Accesorios roscados según normativa UNE-EN 10226

Tubería AIS PEX

PEX-a en rollo

Art. Nº.	Dimensión	Longitud	Palet	Precio/m
114.16100	16x1,80	100 m	2400 m	0,90 €
114.20100	20x1,90	100 m	1600 m	1,20 €
114.25050	25x2,30	50 m	800 m	2,00 €
114.32050	32x2,90	50 m	450 m	3,50 €

PEX-a en barra

NUEVO

Art. Nº.	Dimensión	Longitud	Palet	Precio/m
115.16004	**16x1,80**	**4 m**	**100 m**	**1,00 €**
115.20004	**20x1,90**	**4 m**	**64 m**	**1,35 €**
115.25004	**25x2,30**	**4 m**	**40 m**	**2,47 €**
115.32004	**32x2,90**	**4 m**	**28 m**	**4,00 €**

PEX-a en barra

HASTA AGOTAR EXISTENCIAS

115.16005	16x1,80	5 m	125 m	1,00 €
115.20005	20x1,90	5 m	80 m	1,35 €
115.25005	25x2,30	5 m	50 m	2,47 €
115.32005	32x2,90	5 m	35 m	4,00 €

Accesorios AIS PEX

Racor fijo macho

Art. Nº.	Dimensión	Ud. mínima de venta	Uds. por caja	Precio/ud
1411.1612	16x1,80-1/2"M	10 uds	200 uds	2,15 €
1411.2012	20x1,90-1/2"M	10 uds	200 uds	2,35 €
1411.2034	20x1,90-3/4"M	10 uds	200 uds	3,25 €
1411.2534	25x2,30-3/4"M	10 uds	100 uds	4,47 €
1411.25100	25x2,30-1"M	10 uds	100 uds	5,15 €
1411.32100	32x2,90-1" M	10 uds	80 uds	9,45 €

Racor fijo hembra

Art. Nº.	Dimensión	Ud. mínima de venta	Uds. por caja	Precio/ud
1410.1612	16x1,80-1/2"H	10 uds	200 uds	2,37 €
1410.2012	20x1,90-1/2"H	10 uds	200 uds	2,87 €
1410.2034	20x1,90-3/4"H	10 uds	180 uds	3,70 €
1410.2534	25x2,30-3/4"H	10 uds	100 uds	4,60 €
1410.25100	25x2,30-1"H	10 uds	100 uds	6,00 €
1410.32100	32x2,90-1" H	10 uds	80 uds	9,90 €

Racor móvil

Art. Nº.	Dimensión	Ud. mínima de venta	Uds. por caja	Precio/ud
1412.1612	16x1,80-1/2"	10 uds	200 uds	2,72 €
1412.1634	16x1,80-3/4"	10 uds	200 uds	4,27 €
1412.2012	20x1,90-1/2"	10 uds	200 uds	3,45 €
1412.2034	20x1,90-3/4"	10 uds	200 uds	4,65 €
1412.2534	25x2,30-3/4"	10 uds	100 uds	5,80 €
1412.32100	32x2,90-1"	8 uds	56 uds	9,00 €

Observaciones: Tuerca según UNE EN ISO-228

Codo 90º móvil

NUEVO

Art. Nº.	Dimensión	Ud. mínima de venta	Uds. por caja	Precio/ud
1407.2534	**25x2,30 - 3/4"**	**10 uds**	**100 uds**	**9,97 €**

Manguito igual

Art. Nº.	Dimensión	Ud. mínima de venta	Uds. por caja	Precio/ud
1433.1616	16x1,80 - 16x1,80	10 uds	200 uds	1,94 €
1433.2020	20x1,90 - 20x1,90	10 uds	160 uds	2,43 €
1433.2525	25x2,30 - 25x2,30	10 uds	100 uds	5,18 €
1433.3232	32x2,90 - 32x2,90	10 uds	60 uds	8,42 €

Manguito reducido

Art. Nº.	Dimensión	Ud. mínima de venta	Uds. por caja	Precio/ud
1433.2016	20x1,90 -16x1,80	10 uds	180 uds	2,93 €
1433.2520	25x2,30 - 20x1,90	10 uds	120 uds	4,68 €
1433.3225	32x2,90 - 25x2,30	10 uds	80 uds	6,48 €

Codo 90º

Art. Nº.	Dimensión	Ud. mínima de venta	Uds. por caja	Precio/ud
1403.1616	16x1,80-16x1,80	10 uds	200 uds	2,61 €
1403.2020	20x1,90-20x1,90	10 uds	150 uds	3,40 €
1403.2525	25x2,30-25x2,30	10 uds	80 uds	5,67 €
1403.3232	32x2,90 -32x2,90	4 uds	44 uds	12,40 €

Codo 90º macho

Art. Nº.	Dimensión	Ud. mínima de venta	Uds. por caja	Precio/ud
1401.1612	16x1,80-1/2"M	10 uds	200 uds	3,78 €
1401.2012	20x1,90-1/2"M	10 uds	160 uds	3,96 €
1401.2534	25x2,30-3/4"M	10 uds	90 uds	6,71 €

Codo 90º hembra

Art. Nº.	Dimensión	Ud. mínima de venta	Uds. por caja	Precio/ud
1400.1612	16x1,80-1/2"H	10 uds	180 uds	3,14 €
1400.2012	20x1,90-1/2"H	10 uds	160 uds	3,47 €
1400.2034	20x1,90-3/4"H	10 uds	100 uds	5,46 €
1400.2534	25x2,30-3/4"H	10 uds	100 uds	6,89 €
1400.32100	32x2,90-1" H	6 uds	54 uds	9,98 €

Codo base fijación - 46 mm altura

Art. Nº.	Dimensión	Ud. mínima de venta	Uds. por caja	Precio/ud
1402.1612	16x1,80 - 1/2" H	10 uds	100 uds	5,56 €
1402.2012	20x1,90 - 1/2" H	10 uds	100 uds	5,89 €
1402.2534*	25x2,30 - 3/4" H	6 uds	54 uds	9,50 €

Codo base fijación - 38 mm altura

1406.1612	16x1,80 - 1/2" H	10 uds	100 uds	4,47 €
1406.2012	20x1,90 - 1/2" H	10 uds	100 uds	4,85 €

*56 mm altura.

Placa de fijación recta

NUEVO/ PROXIMAMENTE

Art. Nº.	Dimensión	Ud. mínima de venta	Uds. por caja	Precio/ud
244.101	**250 mm x 60 mm**	**1 ud**	**50 uds**	**2,95 €**

Placa de fijación para tabiquería seca

244.102	344 mm x 60 mm	1 ud	30 uds	4,22 €

Te igual

Art. Nº.	Dimensión	Ud. mínima de venta	Uds. por caja	Precio/ud
1423.161616	16x1,80-16x1,80 - 16x1,80	10 uds	150 uds	3,83 €
1423.202020	20x1,90-20x1,90 -20x1,90	10 uds	100 uds	4,90 €
1423.252525	25x2,30-25x2,30 -25x2,30	4 uds	40 uds	9,81 €
1423.323232	32x2,90-32x2,90 -32x2,90	4 uds	32 uds	17,00 €

Te reducida

Art. Nº.	Dimensión	Ud. mínima de venta	Uds. por caja	Precio/ud
1423.201616	20x1,90 - 16x1,80 - 16x1,80	10 uds	100 uds	5,61 €
1423.201620	20x1,90 - 16x1,80 - 20x1,90	10 uds	100 uds	5,61 €
1423.202016	20x1,90 - 20x1,90 - 16x1,80	10 uds	100 uds	5,61 €
1423.251625	25x2,30 - 16x1,80 - 25x2,30	4 uds	60 uds	9,74 €
1423.252020	25x2,30 - 20x1,90 - 20x1,90	4 uds	60 uds	9,74 €
1423.252025	25x2,30 - 20x1,90 - 25x2,30	4 uds	48 uds	10,60 €
1423.322532	32x2,90-25x2,30 -32x2,90	4 uds	32 uds	17,00 €

Te salida hembra

Art. Nº.	Dimensión	Ud. mínima de venta	Uds. por caja	Precio/ud
1420.161216	16x1,80-1/2"H -16x1,80	10 uds	100 uds	5,40 €
1420.201220	20x1,90-1/2"H -20x1,90	10 uds	100 uds	5,85 €
1420.251225	25x2,30-1/2"H -25x2,30	4 uds	48 uds	12,10 €
1420.253425	25x2,30-3/4"H -25x2,30	4 uds	44 uds	13,50 €

Cruz

NUEVO/ PROXIMAMENTE

Art. Nº.	Dimensión	Ud. mínima de venta	Uds. por caja	Precio/ud
1482.202162	**20x1,90-20x1,90 -16x1,80-16x1,80**	**8 uds**	**64 uds**	**8,25 €**
1482.2520162	**25x2,30-20x1,90 -16x1,80-16x1,80**	**8 uds**	**64 uds**	**9,05 €**
1482.25203	**25x2,30-20x1,90 -20x1,90-20x1,90**	**8 uds**	**64 uds**	**9,30 €**

Distribuidor

NUEVO/ PROXIMAMENTE

Art. Nº.	Dimensión	Ud. mínima de venta	Uds. por caja	Precio/ud
1483.202163	20x1,90-20x1,90 -16x1,80-16x1,80 -16x1,80	4 uds	40 uds	14,00 €
1483.2520163	25x2,30-20x1,90 -16x1,80-16x1,80 -16x1,80	4 uds	40 uds	15,50 €

Válvula de esfera con palanca y protección

NUEVO/ PROXIMAMENTE

Art. Nº.	Dimensión	Ud. mínima de venta	Uds. por caja	Precio/ud
1471.2020	20X1,90	1 ud	40 uds	9,00 €
1471.2525	25X2,30	1 ud	32 uds	12,50 €
1471.3232	32x2,90	1 ud	32 uds	18,90 €

Pack válvulas AIS PEX

Pack válvula en "U" con mando palanca y plafón

Art. Nº.	Descripción	Ud. mínima de venta	Uds. por caja	Precio/ud
1479.12020P	Pack válvula en "U" 20x1,90 + Mando palanca y plafón	1 ud	16 uds	27,30 €
1479.12525P	Pack válvula en "U" 25x2,30 + Mando palanca y plafón	1 ud	12 uds	31,10 €

Pack válvula en "U" con mando oculto y plafón

Art. Nº.	Descripción	Ud. mínima de venta	Uds. por caja	Precio/ud
1479.02020P	Pack válvula en "U" 20x1,90 + Mando oculto y plafón	1 ud	16 uds	27,30 €
1479.02525P	Pack válvula en "U" 25x2,30 + Mando oculto y plafón	1 ud	12 uds	31,10 €

Pack válvula recta con mando palanca y plafón

Art. Nº.	Descripción	Ud. mínima de venta	Uds. por caja	Precio/ud
1477.11616P	Válvula recta 16x1,80 + Mando palanca y plafón	1 ud	16 uds	18,75 €
1477.12020P	Válvula recta 20x1,90 + Mando palanca y plafón	1 ud	16 uds	19,70 €
1477.12525P	Válvula recta 25x2,30 + Mando palanca y plafón	1 ud	12 uds	24,45 €

Pack válvula recta con mando oculto y plafón

Art. Nº.	Descripción	Ud. mínima de venta	Uds. por caja	Precio/ud
1477.01616P	Válvula recta 16x1,80 + Mando oculto y plafón	1 ud	16 uds	18,75 €
1477.02020P	Válvula recta 20x1,90 + Mando oculto y plafón	1 ud	16 uds	19,70 €
1477.02525P	Válvula recta 25x2,30 + Mando oculto y plafón	1 ud	12 uds	24,45 €

Complementos sanitarios AIS PEX

Válvula en "U"

Art. Nº.	Dimensión	Ud. mínima de venta	Uds. por caja	Precio/ud
1479.2020	20x1,90	1 ud	16 uds	21,00 €
1479.2525	25x2,30	1 ud	12 uds	25,00 €

Válvula recta

Art. Nº.	Dimensión	Ud. mínima de venta	Uds. por caja	Precio/ud
1477.1616	16x1,80	1 ud	16 uds	12,00 €
1477.2020	20x1,90	1 ud	16 uds	13,00 €
1477.2525	25x2,30	1 ud	12 uds	18,00 €

Mando palanca y plafón

Art. Nº.	Descripción	Ud. mínima de venta	Uds. por caja	Precio/ud
277.1000	Encaje cuadrado	1 ud	30 uds	7,74 €

Mando oculto y plafón

Art. Nº.	Descripción	Ud. mínima de venta	Uds. por caja	Precio/ud
279.0000	Encaje cuadrado	1 ud	30 uds	7,74 €

Prolongador de válvula

Art. Nº.	Descripción	Ud. mínima de venta	Uds. por caja	Precio/ud
279.2000	Encaje cuadrado	1 ud	60 uds	5,40 €

Placa de fijación recta

NUEVO/ PROXIMAMENTE

Art. Nº.	Dimensión	Ud. mínima de venta	Uds. por caja	Precio/ud
244.101	**250 mm x 60 mm**	**1 ud**	**50 uds**	**2,95 €**

Placa de fijación para tabiquería seca

244.102	344 mm x 60 mm	1 ud	30 uds	4,22 €

Herramientas AIS PEX

Máquina de prensado de batería de 16 a 40 mm

Art. Nº.	Descripción	Ud. mínima de venta	Precio/ud
360.516321	Caja + Máquina + Batería + Cargador	1 ud	944,15 €
360.3111	Cargador batería máquina de presión	1 ud	149,61 €
360.3121	Batería de repuesto Li-ion 3,0 Ah	1 ud	161,35 €
360.313	Módulo conexión a red 230 V	1 ud	252,97 €

Herramienta por acumulador de Li-Ion, compacta y súper manejable, con retroceso automático, para uniones prensadas en tubo para los sistemas de prensar. Para accionamiento con acumulador o con red. Cierre automático de la tenaza de prensar.

Mordazas Mini U Press

Art. Nº.	Dimensión	Ud. mínima de venta	Precio/ud
360.516	Ø 16	1 ud	113,45 €
360.520	Ø 20	1 ud	116,28 €
360.525	Ø 25	1 ud	123,37 €
360.532	Ø 32	1 ud	128,50 €

Herramienta de prensado manual de 16 a 32 mm. Mordaza tipo U

Art. Nº.	Descripción	Ud. mínima de venta	Precio/ud
360.41620	Herramienta manual de 16 a 32 mm	1 ud	403,76 €

Bolsa porta-herramientas

Art. Nº.	Descripción	Ud. mínima de venta	Precio/ud
360.900	Bolsa porta-herramientas	1 ud	32,41 €

Desbobinadora

Art. Nº.	Descripción	Ud. mínima de venta	Precio/ud
360.51625	Desbobinadora	1 ud	313,07 €*

*El precio no incluye la enderezadora. Bajo pedido.

Tijera cortatubos de 16 a 26 mm con soporte para facilitar el calibrado

Art. Nº.	Descripción	Ud. mínima de venta	Precio/ud
360.61632	Tijeras de 16 a 26 mm	1 ud	42,10 €
360.616260	Cuchilla repuesto tijeras	1 ud	7,47 €

Instalación sanitaria en cocina. Montaje por tes. Tubería AIS PEX

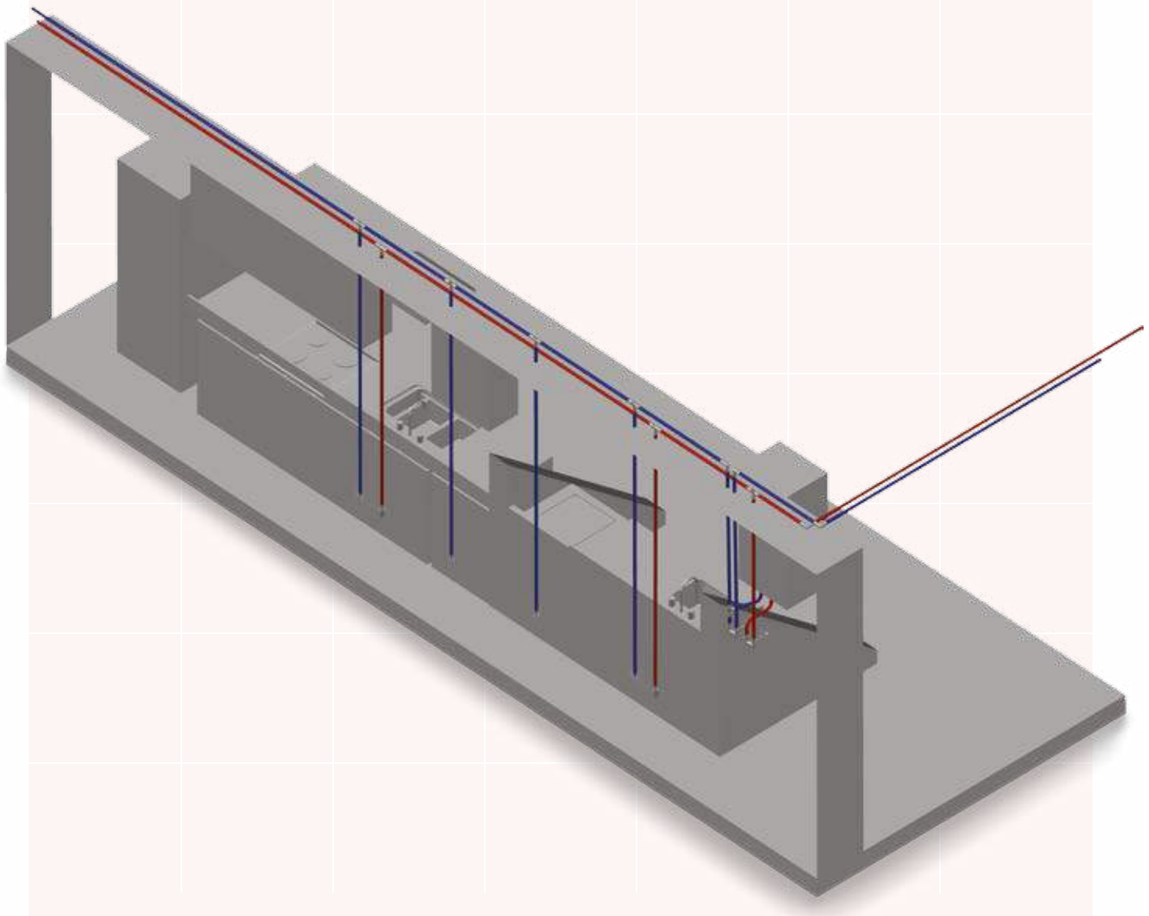

Desglose de productos utilizados

Código	Descripción	Cantidades	PVP unitario	PVP total
114.16100	Tubería AIS PEX 16x1,80	15 m	0,90 €	13,50 €
114.20100	Tubería AIS PEX 20x1,90	25 m	1,20 €	30,00 €
1403.2020	Codo 90º 20x1,90-20x1,90	2 uds	3,40 €	6,80 €
1423.202020	Te igual 20x1,90-20x1,90-20x1,90	3 uds	4,90 €	14,70 €
1423.201620	Te reducida 20x1,90-16x1,80-20x1,90	5 uds	5,61 €	28,05 €
1477.12020P	Pack Válvula recta + Mando palanca y plafón 20x1,90	2 uds	19,70 €	39,40 €
1406.1612	Codo base fijación 16x1,80 - 1/2"H - 38 mm altura	5 uds	4,47 €	22,35 €
1406.2012	Codo base fijación 20x1,90 - 1/2" H - 38 mm altura	3 uds	4,85 €	14,55 €
244.101	Placa de fijación recta	3 uds	2,95 €	8,85 €
			TOTAL	178,20 €

Instalación sanitaria en baño. Pack 10 baños

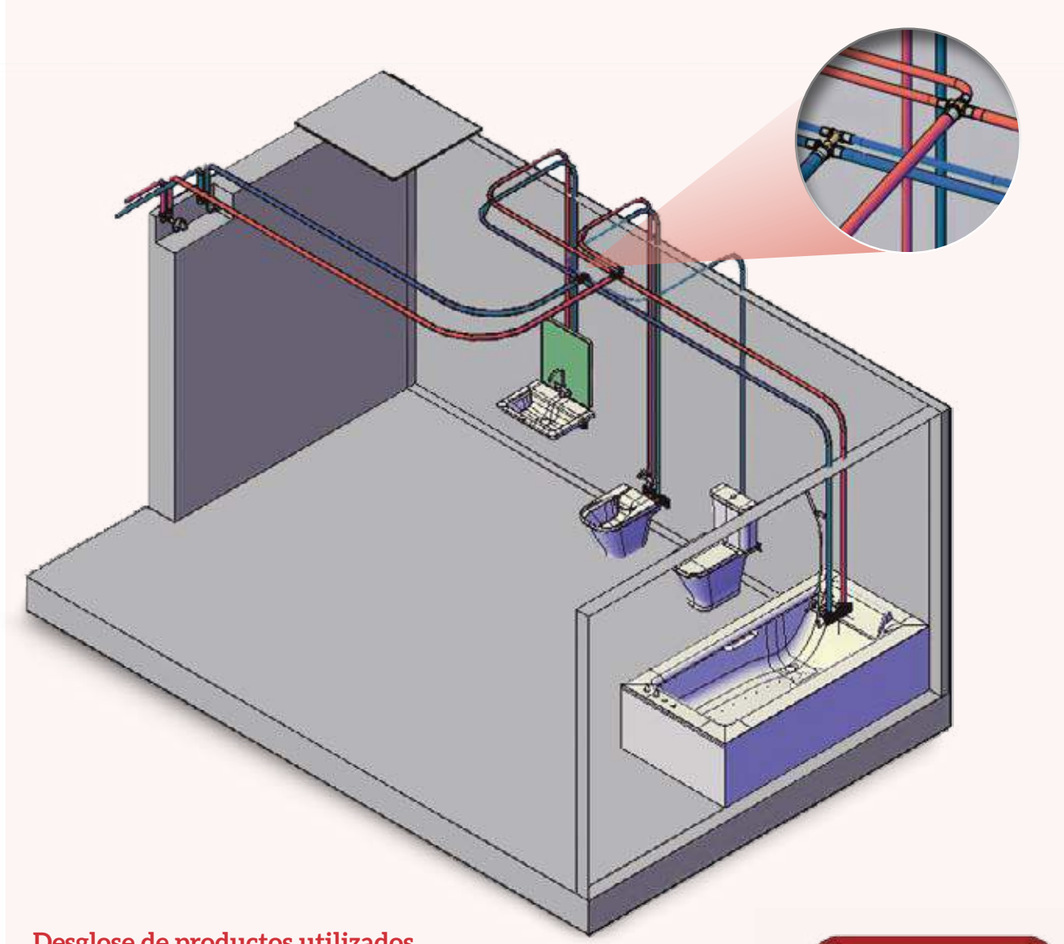

Desglose de productos utilizados

Código	Descripción	Cantidad
114.16100	Tubería AIS PEX 16x1,80	300 m
114.20100	Tubería AIS PEX 20x1,90	200 m
1406.1612	Codo base fijación 16x1,80 - 1/2" H 38 mm	50 uds
1406.2012	Codo base fijación 20x1,90 - 1/2" H 38 mm	20 uds
244.101	Placa de fijación recta	30 uds
1482.202162	Cruz 20x1,90-20x1,90-16x1,80-16x1,80	10 uds
1483.202163	Distribuidor 20x1,90-20x1,90-16x1,80-16x1,80-16x1,80	10 uds
1479.12020P	Pack válvula en "U" + Mando palanca y plafón 20x1,90	20 uds

PRECIO PACK 10 BAÑOS

1.552,50 €

CÓDIGO PACK AHORRO 10 BAÑOS

B014.0010

multitubo

Especialistas en

GRANDES DIMENSIONES...

Dimensión hasta

75 mm

ACCESORIOS

MULTI MORDAZA

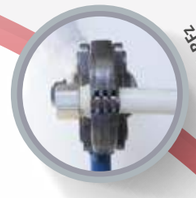

MORDAZA RFZ

MORDAZA H

TUBERÍA MULTICAPA

ACCESORIOS EN PPSU

ACCESORIOS EN LATÓN

MORDAZA U

MORDAZA TH

PPSU

Disponible con
CUERPO DE PPSU

Made in Germany
BEST QUALITY

MÁXIMA SEGURIDAD
gracias a sus 3 juntas tóricas

Grandes
DIMENSIONES

¡Introduce y listo!

Nuestro nuevo accesorio **PRO**tec con su sistema de unión push-fit específicamente diseñado para la conexión de tuberías multicapa.

- Conexión rápida
- Sin máquina

Elemento de anclaje interior
Tubería perfectamente sujeta y conectada sin posibilidad de desconexión.

Seguridad sin posibilidad de error
Imposibilita la introducción de la tubería sin biselar, asegurando así la estanqueidad del sistema.

Visualización perfecta
Facilita la comprobación de la correcta instalación.

Sin máquina de presión
Cortar y biselar la tubería correctamente e introducirla en el accesorio de forma manual.

Compacto
El accesorio ideal para las obras de rehabilitación, tanto para instalaciones vistas como para empotradas.

04. SISTEMA MULTITUBO PROTEC

El diseño innovador y atractivo del Sistema Multitubo PROtec hará que tus instalaciones vistas queden perfectas.

No necesitarás herramientas para la realización de conexiones totalmente seguras y muy rápidas. ¡Con el sistema PROtec son todo ventajas!

Un extra de seguridad

El anillo de seguridad amarillo impide que se pueda introducir la tubería sin abocardar, evitando así el arrastre de las juntas tóricas. El casquillo transparente permite visualizar la correcta introducción del tubo.

Con el Sistema Multitubo PROtec es muy fácil realizar las uniones, y tendrás una instalación completamente segura en tiempo récord.

El más atractivo

Su diseño pequeño y compacto, junto con la transparencia del casquillo, lo hacen perfecto para instalaciones vistas.

Idóneo para lugares de difícil accesibilidad

Si no tienes espacio para utilizar la herramienta, Multitubo PROtec es la mejor solución. Gracias a su diseño y su composición es perfecto para instalaciones empotradas.

Componentes

Los elementos que conforman el sistema son los siguientes:

- Tubería Multitubo Multicapa PERT-AL-PERT de 16 a 32 mm.
- Accesorios Multitubo PROtec de 16 a 32 mm.
- Herramientas Multitubo PROtec

Estándares técnicos

Sistema de Tuberías y Accesorios Multitubo Multicapa (PERT-AL-PERT):

- UNE EN ISO 21003
- DVGW W534

Tubería Multitubo Multicapa:

- DVGW W542

Accesorios:

- DIN 50930-6
- UNE-EN 1254-3/UNE-EN 1254-8
- UNE-EN 681

Racor móvil fabricado según normativa UNE-EN ISO 228

Accesorios roscados según normativa UNE-EN 10226

Tubería MULTITUBO MULTICAPA PERT-AL-PERT

Palet de tubería en rollos sin caja*

Art. Nº.	Dimensión	Longitud	Palet	Precio/m
101.16025	16x2,00	25 m	2000 m	1,45 €
104.16100	16x2,00	100 m	5600 m	1,20 €
104.20100	20x2,25	100 m	3600 m	1,80 €
104.25050	25x2,50	50 m	1600 m	3,15 €

*Palet completo

Tubería en rollo en caja

Art. Nº.	Dimensión	Longitud	Palet	Precio/m
101.16100	16x2,00	100 m	2700 m	1,33 €
101.20100	20x2,25	100 m	1800 m	2,00 €
101.25050	25x2,50	50 m	900 m	3,40 €
101.32050	32x3,00	50 m	600 m	6,48 €

Tubería en barra con embalaje en PVC*

NUEVO

Art. Nº.	Dimensión	Longitud	Palet	Precio/m
102.16004	**16x2,00**	**4 m**	**100 m**	**2,34 €**
102.20004	**20x2,25**	**4 m**	**68 m**	**3,28 €**
102.25004	**25x2,50**	**4 m**	**40 m**	**5,25 €**
102.32004	**32x3,00**	**4 m**	**28 m**	**7,60 €**

Tubería en barra con embalaje en PVC*

HASTA AGOTAR EXISTENCIAS

Art. Nº.	Dimensión	Longitud	Palet	Precio/m
102.16005	16x2,00	5 m	125 m	2,60 €
102.20005	20x2,25	5 m	85 m	3,45 €
102.25005	25x2,50	5 m	50 m	5,25 €
102.32005	32x3,00	5 m	35 m	7,60 €

*En las barras de 16 y 20 la capa de aluminio tiene un mayor espesor, para dotarlas de mayor rigidez.

Tubería preaislada de 6 mm color rojo, en rollo

NUEVA DIMENSIÓN

Art. Nº.	Dimensión	Longitud	Palet	Precio/m
108.16050	16x2,00	50 m	750 m	1,95 €
108.20050	20x2,25	50 m	750 m	3,20 €
108.25050	25x2,50	50 m	400 m	5,80 €
108.32050	**32x3,00**	**50 m**	**250 m**	**7,77 €**

Tubería preaislada de 6 mm color azul, en rollo

NUEVA DIMENSIÓN

Art. Nº.	Dimensión	Longitud	Palet	Precio/m
107.16050	16x2,00	50 m	750 m	1,95 €
107.20050	20x2,25	50 m	750 m	3,20 €
107.25050	25x2,50	50 m	400 m	5,80 €
107.32050	**32x3,00**	**50 m**	**250 m**	**7,77 €**

Tubería preaislada de 9 mm color azul, en rollo*

Art. Nº.	Dimensión	Longitud	Palet	Precio/m
107.16150	16x2,00	50 m	500 m	3,40 €
107.20150	20x2,25	50 m	400 m	4,45 €
107.25150	25x2,50	50 m	400 m	6,65 €

*Bajo pedido, palet completo

Tubería preaislada de 13 mm color azul, en rollo*

Art. Nº.	Dimensión	Longitud	Palet	Precio/m
107.16250	16x2,00	50 m	400 m	4,15 €
107.20250	20x2,25	50 m	400 m	5,45 €
107.25250	25x2,50	50 m	250 m	7,10 €

*Bajo pedido, palet completo

Accesorios MULTITUBO PROtec

Racor fijo macho

Art. Nº.	Dimensión	Ud. mínima de venta	Uds. por caja	Precio/ud
611.1612	16x2,00-1/2"M	10 uds	180 uds	6,98 €
611.2012	20x2,25-1/2"M	10 uds	180 uds	8,30 €
611.2034	20x2,25-3/4"M	10 uds	130 uds	10,43 €
611.2534	25x2,50-3/4"M	10 uds	100 uds	13,28 €
611.25100	25x2,50-1"M	10 uds	80 uds	16,83 €
611.32100	32x3,00-1"M	10 uds	60 uds	20,14 €

Racor fijo hembra

Art. Nº.	Dimensión	Ud. mínima de venta	Uds. por caja	Precio/ud
610.1612	16x2,00-1/2" H	10 uds	180 uds	7,58 €
610.2012	20x2,25-1/2" H	10 uds	180 uds	8,30 €
610.2034	20x2,25-3/4" H	10 uds	150 uds	11,48 €
610.2534	25x2,50-3/4" H	10 uds	90 uds	14,74 €
610.25100	25x2,50-1" H	10 uds	80 uds	20,13 €
610.32100	32x3,00-1" H	10 uds	60 uds	24,73 €

Racor móvil

Art. Nº.	Dimensión	Ud. mínima de venta	Uds. por caja	Precio/ud
612.1612	16x2,00-1/2"	10 uds	200 uds	10,34 €
612.1634	16x2,00-3/4"	10 uds	200 uds	10,34 €
612.2034	20x2,25-3/4"	10 uds	170 uds	14,88 €
612.2534	25x2,50-3/4"	10 uds	100 uds	19,88 €
612.25100	25x2,50-1"	10 uds	100 uds	21,21 €
612.32114	32x3,00-1 1/4"	8 uds	56 uds	33,39 €

Manguito igual PPSU

Art. Nº.	Dimensión	Ud. mínima de venta	Uds. por caja	Precio/ud
P633.1616	16x2,00	10 uds	200 uds	6,23 €
P633.2020	20x2,25	10 uds	140 uds	8,21 €
P633.2525	25x2,50	10 uds	90 uds	13,46 €

Manguito igual

Art. Nº.	Dimensión	Ud. mínima de venta	Uds. por caja	Precio/ud
633.1616	16x2,00	10 uds	200 uds	7,75 €
633.2020	20x2,25	10 uds	140 uds	9,61 €
633.2525	25x2,50	10 uds	90 uds	16,88 €
633.3232	32x3,00	10 uds	60 uds	22,16 €

Manguito reducido PPSU

Art. Nº.	Dimensión	Ud. mínima de venta	Uds. por caja	Precio/ud
P633.2016	20x2,25-16x2,00	10 uds	140 uds	8,38 €
P633.2520	25x2,50-20x2,25	10 uds	120 uds	12,23 €

Manguito reducido

Art. Nº.	Dimensión	Ud. mínima de venta	Uds. por caja	Precio/ud
633.2016	20x2,25-16x2,00	10 uds	140 uds	8,98 €
633.2516	25x2,50-16x2,00	10 uds	120 uds	13,17 €
633.2520	25x2,50-20x2,25	10 uds	120 uds	14,30 €
633.3225	32x3,00-25x2,50	10 uds	70 uds	21,31 €

Codo 90° PPSU

Art. Nº.	Dimensión	Ud. mínima de venta	Uds. por caja	Precio/ud
P603.1616	16x2,00	10 uds	150 uds	7,63 €
P603.2020	20x2,25	10 uds	100 uds	9,69 €
P603.2525	25x2,50	10 uds	70 uds	15,38 €

Codo 90°

Art. Nº.	Dimensión	Ud. mínima de venta	Uds. por caja	Precio/ud
603.1616	16x2,00	10 uds	150 uds	8,69 €
603.2020	20x2,25	10 uds	100 uds	11,83 €
603.2525	25x2,50	10 uds	70 uds	18,00 €
603.3232	32x3,00	4 uds	44 uds	29,88 €

Codo 90° macho

Art. Nº.	Dimensión	Ud. mínima de venta	Uds. por caja	Precio/ud
601.1612	16x2,00-1/2"M	10 uds	180 uds	9,40 €
601.2012	20x2,25-1/2"M	10 uds	160 uds	11,15 €
601.2534	25x2,50-3/4"M	10 uds	90 uds	16,61 €

Codo 90° hembra

Art. Nº.	Dimensión	Ud. mínima de venta	Uds. por caja	Precio/ud
600.1612	16x2,00-1/2" H	10 uds	140 uds	9,69 €
600.2012	20x2,25-1/2" H	10 uds	120 uds	10,56 €
600.2034	20x2,25-3/4" H	10 uds	100 uds	16,88 €
600.2534	25x2,50-3/4" H	10 uds	90 uds	17,19 €
600.32100	32x3,00-1" H	6 uds	48 uds	26,20 €

Codo base fijación - 46 mm altura

Art. Nº.	Dimensión	Ud. mínima de venta	Uds. por caja	Precio/ud
602.1612	16x2,00-1/2" H	10 uds	80 uds	12,94 €
602.2012	20x2,25-1/2" H	10 uds	80 uds	15,56 €

Placa de fijación recta

NUEVO/ PROXIMAMENTE

Art. Nº.	Dimensión	Ud. mínima de venta	Uds. por caja	Precio/ud
244.101	**250 mm x 60 mm**	**1 ud**	**50 uds**	**2,95 €**

Placa de fijación para tabiquería seca

244.102	344 mm x 60 mm	1 ud	30 uds	4,22 €

Te igual PPSU

Art. Nº.	Dimensión	Ud. mínima de venta	Uds. por caja	Precio/ud
P623.161616	16x2,00	10 uds	100 uds	9,88 €
P623.202020	20x2,25	10 uds	80 uds	13,13 €
P623.252525	25x2,50	4 uds	40 uds	21,69 €

Te igual

623.161616	16x2,00	10 uds	100 uds	12,80 €
623.202020	20x2,25	10 uds	80 uds	16,82 €
623.252525	25x2,50	4 uds	40 uds	25,08 €
623.323232	32x3,00	4 uds	24 uds	36,13 €

Te reducida PPSU

Art. Nº.	Dimensión	Ud. mínima de venta	Uds. por caja	Precio/ud
P623.201616	20x2,25-16x2,00 -16x2,00	10 uds	80 uds	12,33 €
P623.201620	20x2,25-16x2,00 -20x2,25	10 uds	80 uds	12,63 €
P623.251625	25x2,50-16x2,00 -25x2,50	4 uds	48 uds	19,06 €
P623.252020	25x2,50-20x2,25 -20x2,25	4 uds	48 uds	19,06 €
P623.252025	25x2,50-20x2,25 -25x2,50	4 uds	40 uds	19,55 €

Te reducida

623.162016	16x2,00-20x2,25 -16x2,00	10 uds	80 uds	14,43 €
623.201616	20x2,25-16x2,00 -16x2,00	10 uds	80 uds	14,43 €
623.201620	20x2,25-16x2,00 -20x2,25	10 uds	80 uds	16,04 €
623.202016	20x2,25-20x2,25 -16x2,00	10 uds	80 uds	16,47 €
623.251616	25x2,50-16x2,00 -16x2,00	4 uds	48 uds	22,21 €
623.251620	25x2,50-16x2,00 -20x2,25	4 uds	48 uds	22,21 €
623.251625	25x2,50-16x2,00 -25x2,50	4 uds	48 uds	22,21 €
623.252020	25x2,50-20x2,25 -20x2,25	4 uds	48 uds	22,21 €
623.252025	25x2,50-20x2,25 -25x2,50	4 uds	40 uds	24,82 €
623.322032	32x3,00-20x2,25 -32x3,00	4 uds	24 uds	33,51 €
623.322525	32x3,00-25x2,50 -25x2,50	4 uds	24 uds	33,94 €
623.322532	32x3,00-25x2,50 -32x3,00	4 uds	24 uds	35,19 €

Te salida hembra

Art. Nº.	Dimensión	Ud. mínima de venta	Uds. por caja	Precio/ud
620.161216	16x2,00-1/2" H -16x2,00	10 uds	100 uds	14,39 €
620.201220	20x2,25-1/2" H -20x2,25	10 uds	80 uds	16,40 €
620.251225	25x2,50-1/2" H -25x2,50	4 uds	48 uds	23,90 €
620.253425	25x2,50-3/4" H -25x2,50	4 uds	44 uds	27,22 €
620.323432	32x3,00-3/4" H -32x3,00	4 uds	32 uds	33,92 €

Complementos sanitarios MULTITUBO PROtec

NUEVO/ PROXIMAMENTE

Placa de fijación recta

Art. Nº.	Dimensión	Ud. mínima de venta	Uds. por caja	Precio/ud
244.101	**250 mm x 60 mm**	**1 ud**	**50 uds**	**2,95 €**

Placa de fijación para tabiquería seca

244.102	344 mm x 60 mm	1 ud	30 uds	4,22 €

Caja de colector para instalaciones sanitarias

Art. Nº.	Dimensión	Ud. mínima de venta	Precio/ud
420.901	240x320x80 mm	1 ud	29,00 €
420.902	240x400x80 mm	1 ud	32,50 €
420.903	240x500x80 mm	1 ud	35,50 €

Colector simple para instalaciones sanitarias

Art. Nº.	Dimensión	Ud. mínima de venta	Uds. por caja	Precio/ud
420.357342	3/4"x1/2" M 2 sal.	1 ud	10 uds	10,90 €
420.357343	3/4"x1/2" M 3 sal.	1 ud	8 uds	15,80 €
420.357344	3/4"x1/2" M 4 sal.	1 ud	8 uds	20,20 €

Colector con regulación para instalaciones sanitarias

Art. Nº.	Dimensión	Ud. mínima de venta	Uds. por caja	Precio/ud
420.3TG05402	2 salidas	1 ud	5 uds	22,40 €
420.3TG05403	3 salidas	1 ud	5 uds	32,90 €

Adaptador para colector sanitario y de regulación

Art. Nº.	Dimensión	Ud. mínima de venta	Uds. por caja	Precio/ud
421.80316	16x2,00 - 1/2"	2 uds	200 uds	3,55 €

Complementos calefacción MULTITUBO PROtec

Caja de colector de calefacción

Art. Nº.	Dimensión	Ud. mínima de venta	Precio/ud
422.102	60x71x11 cm (4-6 circuitos)	1 ud	165,00 €
422.103	75x71x11 cm (6-9 circuitos)	1 ud	190,00 €
422.104	90x71x11 cm (9-12 circuitos)	1 ud	206,00 €

Caja en acero pintada al horno, patas regulables hasta 70mm, profundidad de montaje 110-150mm

Colectores de acero inoxidable de 1" con purgador - salidas eurocono 3/4"

Art. Nº.	Dimensión	Longitud	Ud. mínima de venta	Precio/ud
422.204	4 circuitos	356 mm	1 ud	105,69 €
422.205	5 circuitos	406 mm	1 ud	112,60 €
422.206	6 circuitos	456 mm	1 ud	124,42 €
422.207	7 circuitos	506 mm	1 ud	136,25 €
422.208	8 circuitos	556 mm	1 ud	148,07 €
422.209	9 circuitos	606 mm	1 ud	159,90 €
422.210	10 circuitos	656 mm	1 ud	171,72 €
422.211	11 circuitos	706 mm	1 ud	183,54 €
422.212	12 circuitos	756 mm	1 ud	195,37 €

Formados por colector de acero inoxidable X5CrNi18-10 conforme a EN 10088-2, con separación de salidas de 50 mm, 2 purgadores manuales ½" niquelados
Llaves de esfera de 1" roja y azul. Soportes isofónicos según DIN 4109. Salidas eurocono de ¾" según DIN V 3838.

Adaptador eurocono

Art. Nº.	Dimensión	Ud. mínima de venta	Precio/ud
421.70316	16x2,00 - 3/4"	2 uds	3,95 €
421.70820	20x2,25 - 3/4"	2 uds	4,35 €

Pack válvulas radiadores

Pack válvula termostatizable + detentor + cabezal termostático

Art. Nº.	Descripción	Ud. mínima de venta	Uds. por caja	Precio/ud
4450.03818P	Escuadra 3/8"	1 ud	10 uds	27,28 €
4450.01218P	Escuadra 1/2"	1 ud	10 uds	29,32 €
4451.03818P	Recta 3/8"	1 ud	10 uds	29,90 €
4451.01218P	Recta 1/2"	1 ud	10 uds	32,24 €

Pack válvula termostatizable + cabezal termostático

Art. Nº.	Descripción	Ud. mínima de venta	Uds. por caja	Precio/ud
4440.03818P	Escuadra 3/8"	1 ud	10 uds	21,30 €
4440.01218P	Escuadra 1/2"	1 ud	10 uds	21,74 €
4441.03818P	Recta 3/8"	1 ud	10 uds	22,83 €
4441.01218P	Recta 1/2"	1 ud	10 uds	23,25 €

Pack válvula termostatizable cabezal manual + detentor

Art. Nº.	Descripción	Ud. mínima de venta	Uds. por caja	Precio/ud
4350.3818P	Escuadra 3/8"	1 ud	10 uds	15,47 €
4350.1218P	Escuadra 1/2"	1 ud	10 uds	17,89 €
4351.3818P	Recta 3/8"	1 ud	10 uds	18,23 €
4351.1218P	Recta 1/2"	1 ud	10 uds	20,81 €

Pack válvula manual + detentor

Art. Nº.	Descripción	Ud. mínima de venta	Uds. por caja	Precio/ud
4780.3818P	Escuadra 3/8"	1 ud	10 uds	12,60 €
4780.1218P	Escuadra 1/2"	1 ud	10 uds	13,86 €
4781.3818P	Recta 3/8"	1 ud	10 uds	15,29 €
4781.1218P	Recta 1/2"	1 ud	10 uds	19,32 €

Adaptador para tubo multicapa

Art. Nº.	Dimensión	Ud. mínima de venta	Uds. por caja	Precio/ud
491.241916	16x2,00	2 uds	20 uds	3,57 €
491.241920	20x2,25	2 uds	20 uds	4,65 €

Herramientas MULTITUBO PROtec

Racor recuperable para prueba de presión

NUEVO

Art. Nº.	Dimensión	Ud. mínima de venta	Uds. por caja	Precio/ud
360.101612	16x2,0	10 uds	200 uds	1,90 €
360.102012	20x2,25	10 uds	200 uds	2,00 €

Instrucciones en la página 35

Kit maneral e inserciones de 16 a 32 mm

Art. Nº.	Descripción	Ud. mínima de venta	Precio/ud
360.1000	Kit maneral e inserciones 16-32mm	1 ud	154,12 €

Maneral calibrador

Art. Nº.	Descripción	Ud. mínima de venta	Precio/ud
360.000	Maneral Calibrador	1 ud	23,07 €

Inserción de calibrador de 16 a 32 mm

Art. Nº.	Descripción	Ud. mínima de venta	Precio/ud
360.0016	16x2,00	1 ud	26,32 €
360.0020	20x2,25/20x2,00	1 ud	26,32 €
360.0025	25x2,50	1 ud	28,96 €
360.0032	32x3,00	1 ud	28,96 €

Tijera cortatubos de 16 a 26 mm con soporte para facilitar el calibrado

Art. Nº.	Descripción	Ud. mínima de venta	Precio/ud
360.61632	Tijeras de 16 a 26 mm	1 ud	42,10 €
360.616260	Cuchilla repuesto tijeras	1 ud	7,47 €

Muelle interior para curvado de tubería

Art. Nº.	Dimensión	Ud. mínima de venta	Precio/ud
360.2016	16x2,00	1 ud	10,54 €
360.2020	20x2,25	1 ud	13,55 €
360.2025	25x2,50 ó 26x3,00	1 ud	20,49 €

Muelle exterior para curvado de tubería

Art. Nº.	Dimensión	Ud. mínima de venta	Precio/ud
360.2116	16x2,00	1 ud	12,05 €
360.2120	20x2,25	1 ud	15,97 €
360.2125	25x2,50	1 ud	20,18 €
360.2132	32x3,00	1 ud	23,79 €

Bolsa porta-herramientas

Art. Nº.	Descripción	Ud. mínima de venta	Precio/ud
360.900	Bolsa porta-herramientas	1 ud	32,41 €

Desbobinadora

Art. Nº.	Descripción	Ud. mínima de venta	Precio/ud
360.51625	Desbobinadora	1 ud	313,07*€

*El precio no incluye la enderezadora. Bajo pedido.

PASOS DE MONTAJE

Calibrar el tubo con el calibrador manual Multitubo.

En el caso de utilizar herramientas eléctricas, se debe realizar a baja revolución (máximo a 100 rpm).

Una vez limpio de rebabas, introducir el tubo hasta el final del accesorio.

¡Listo para la prueba de presión!

05. SISTEMA MULTITUBO MULTIMORDAZA MM

El sistema más versátil, completo y fiable del mercado. Disponible en PPSU y latón.

Triple junta tórica.

Perfil patentado anti arrastre de junta tórica, que facilita la introducción de la tubería y te da el triple de seguridad.

Más fácil de usar y muy versátil

En accesorios MM no se precisa calibrado, reduciendo los tiempos de montaje.

Además, son compatibles con en el uso de mordazas: U, TH, H y RFz.

Líder en ventajas

- Presión de diseño de tuberías multicapa de 10bar, lo que las hace aptas para aplicaciones en altura.
- Disponible también en PPSU, material mucho más ligero que el latón y de elevadas prestaciones.
- Elevada estabilidad dimensional gracias a la capa de aluminio de la tubería Multitubo Multicapa, que facilita el montaje y requiere menor soportación.
- Disponemos de tubería preaislada, perfecta para instalaciones donde se requiere aislamiento por normativa CTE.
- Nuestras tuberías y accesorios cumplen con el RD140/2003 sobre la calidad del agua para el consumo humano.

Componentes

- Tubería Multitubo Multicapa PERT-AL-PERT (diámetro de 16 a 32 mm).
- Tubería Multitubo Multicapa PERT-AL-PERT preaislada de 16 a 32 mm y con espesores de 6, 9 y 13 mm.
- Accesorio Multitubo MM en PPSU (diámetro de 16 a 32 mm).
- Accesorio Multitubo MM en latón (diámetro de 16 a 32 mm).
- Herramientas Multitubo MM.

Estándares técnicos

Sistema de Tubos y Accesorios Multicapa (PERT-AL-PERT):

- UNE EN ISO 21003
- DVGW W534

Tubería Multitubo Multicapa:

- DVGW W542

Accesorio:

- DIN 50930-6
- UNE-EN 1254-3/UNE-EN 1254-8
- UNE-EN 681

Racor móvil fabricado según normativa UNE-EN ISO 228

Accesorios roscados según normativa UNE-EN 10226

SISTEMA MULTITUBO GRANDES DIÁMETROS

Nuestro sistema ha demostrado durante más de diez años ser un sistema fiable, compacto y versátil.

¿Tienes mordazas TH? Úsalas

Incorporamos nuevos accesorios (serie 7) con los que podrás utilizar la mordaza TH, además de la U.

Ahorra en piezas de unión

La maleabilidad de la tubería Multicapa Multitubo de Grandes Diámetros permite ahorrar en multitud de piezas de unión, por su capacidad para adaptarse a obstáculos en la red de distribución (menores tiempos de instalación que con PPr).

Ahorra en soportación y mano de obra

Nuestra tubería Multicapa Multitubo de Grandes Diámetros experimenta menores dilataciones que el PPr, y por tanto requiere por normativa de un menor número de soportes.

Mayor rapidez y seguridad

Con Multitubo Grandes Diámetros es apretar y listo. Sin tiempos de soldadura o de enfriamiento de la misma, además de ganar seguridad al no requerir fuentes de calor en la obra para realizar las uniones.

Resistente a la cloración antilegionela

Nuestro sistema cuenta con materias primas resistentes al tratamiento de cloración antilegionela, garantizando la durabilidad del sistema.

Componentes

- Tubería Multitubo Multicapa PERT-AL-PERT de 40 a 75 mm.
- Accesorios Multitubo de 40 a 75 mm.
- Herramientas de montaje Multitubo.

Estándares técnicos

Sistema de Gestión de la Calidad:

- ISO 9001

Sistema de Tubos y Accesorios Multicapa (PERT-AL-PERT):

- UNE-EN ISO 21003
- DVGW W534
- Documentación técnica Multitubo.

Tubería Multitubo Multicapa:

- DVGW W542

Accesorio:

- DIN 50930-6
- UNE-EN 1254-3/UNE-EN 1254-8
- UNE-EN 681

PASOS DE MONTAJE Diámetros de 16 a 32 mm

Cortar perpendicularmente el tubo.

Introducir el accesorio hasta el tope.
El tubo debe ser visible a través del visor.

Posicionar la mordaza sobre el casquillo, haciendo tope o utilizando el porta casquillo en función del perfil de la misma, y realizar el apriete.

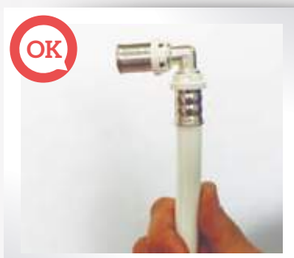

¡Ya tenemos lista la unión más segura del mercado!

PASOS DE MONTAJE Diámetros de 40 a 75 mm

Cortar perpendicularmente el tubo, con tijera o cortatubo.

Calibrar el tubo con el calibrador y limpiar las rebabas.

Posicionar la mordaza sobre el casquillo, haciendo tope o utilizando el porta casquillo en función del perfil de la misma, y realizar el apriete.

¡Listo!

INSTRUCCIONES DE USO PARA RACORES RECUPERABLES PARA PRUEBAS DE PRESIÓN

Referencias: 360.101612 / 360.102012

Los racores recuperables para pruebas de presión Multitubo se pueden utilizar para las siguientes aplicaciones:

- Pruebas de presión en instalaciones sanitarias o de calefacción.
- Pruebas de presión en laboratorio.

Cortar perpendicularmente el tubo.

Calibrar y biselar el tubo.

Roscar el accesorio en la tubería hasta el final.

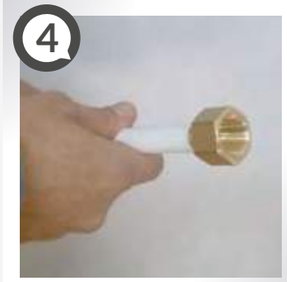

La rosca hembra que queda libre **G1/2" se conectará a la bomba de presión.**

La ventaja principal de estos accesorios es que una vez finalizada su función es posible extraer el racor de la tubería desenroscándolo y reutilizarlo en otras instalaciones.

Una vez retirado el accesorio se debe cortar una longitud de tubería igual a la longitud de la tetina del accesorio + 1,5 mm adicionales.

NOTA: Este accesorio no está diseñado para quedarse instalado definitivamente en la instalación.

Tubería MULTITUBO MULTICAPA PERT-AL-PERT

Palet de tubería en rollo sin caja*

Art. Nº.	Dimensión	Longitud	Palet	Precio/m
101.16025	16x2,00	25 m	2000 m	1,45 €
104.16100	16x2,00	100 m	5600 m	1,20 €
104.20100	20x2,25	100 m	3600 m	1,80 €
104.20101	20x2,00	100 m	3600 m	1,80 €
104.25050	25x2,50	50 m	1600 m	3,15 €

*Palet completo.

Tubería en rollo con embalaje en caja

Art. Nº.	Dimensión	Longitud	Palet	Precio/m
101.16100	16x2,00	100 m	2700 m	1,33 €
101.20100	20x2,25	100 m	1800 m	2,00 €
101.20101	20x2,00	100 m	1800 m	2,00 €
101.25050	25x2,50	50 m	900 m	3,40 €
101.32050	32x3,00	50 m	600 m	6,48 €

Tubería en barra con embalaje en PVC*

NUEVO

Art. Nº.	Dimensión	Longitud	Embalaje	Precio/m
102.16004	16x2,00	4 m	100 m	2,34 €
102.20004	20x2,25	4 m	68 m	3,28 €
102.20104	20x2,00	4 m	68 m	3,45 €
102.25004	25x2,50	4 m	40 m	5,25 €
102.32004	32x3,00	4 m	28 m	7,60 €
102.40004	40x4,00	4 m	16 m	12,90 €
102.50004	50x4,50	4 m	8 m	19,74 €
102.63004	63x6,00	4 m	12 m	34,50 €
102.75004	75x7,50	4 m	4 m	54,08 €

*En las barras de 16 y 20 la capa de aluminio tiene mayor espesor para dotarlas de mayor rigidez.

Tubería en barra con embalaje en PVC*

HASTA AGOTAR EXISTENCIAS

Art. Nº.	Dimensión	Longitud	Embalaje	Precio/m
102.16005	16x2,00	5 m	125 m	2,60 €
102.20005	20x2,25	5 m	85 m	3,45 €
102.20105	20x2,00	5 m	85 m	3,45 €
102.25005	25x2,50	5 m	50 m	5,25 €
102.32005	32x3,00	5 m	35 m	7,60 €
102.40005	40x4,00	5 m	20 m	12,90 €
102.50005	50x4,50	5 m	10 m	19,74 €
102.63005	63x6,00	5 m	15 m	34,50 €
102.75005	75x7,50	5 m	5 m	54,08 €

*En las barras de 16 y 20 la capa de aluminio tiene mayor espesor para dotarlas de mayor rigidez.

Tubería preaislada de 6 mm color rojo, en rollo

NUEVA DIMENSIÓN

Art. Nº.	Dimensión	Longitud	Embalaje	Precio/m
108.16050	16x2,00	50 m	750 m	1,95 €
108.20050	20x2,25	50 m	750 m	3,20 €
108.25050	25x2,50	50 m	400 m	5,80 €
108.32050	**32x3,00**	**50 m**	**250 m**	**7,77 €**

Tubería preaislada de 6 mm color azul, en rollo

NUEVA DIMENSIÓN

Art. Nº.	Dimensión	Longitud	Embalaje	Precio/m
107.16050	16x2,00	50 m	750 m	1,95 €
107.20050	20x2,25	50 m	750 m	3,20 €
107.25050	25x2,50	50 m	400 m	5,80 €
107.32050	**32x3,00**	**50 m**	**250 m**	**7,77 €**

Tubería preaislada de 9 mm color azul en rollo*

Art. Nº.	Dimensión	Longitud	Embalaje	Precio/m
107.16150	16x2,00	50 m	500 m	3,40 €
107.20150	20x2,25	50 m	400 m	4,45 €
107.25150	25x2,50	50 m	400 m	6,65 €

*Bajo pedido - palet completo.

Tubería preaislada de 13 mm color azul en rollo*

Art. Nº.	Dimensión	Longitud	Embalaje	Precio/m
107.16250	16x2,00	50 m	400 m	4,15 €
107.20250	20x2,25	50 m	400 m	5,45 €
107.25250	25x2,50	50 m	250 m	7,10 €

*Bajo pedido - palet completo.

Accesorios MULTITUBO MM (de 16 a 75 mm)

Racor fijo macho

Art. Nº.	Compatibilidad con Mordazas	Dimensión	Ud. mínima de venta	Uds. por caja	Precio/ud
511.1612	U, H, TH, RFz	16x2,00-1/2" M	10 uds	200 uds	3,19 €
511.1634	**U, H, TH, RFz**	**16x2,00-3/4" M**	**10 uds**	**200 uds**	**5,25 €**
511.2012	U, H, TH, RFz	20x2,25-1/2" M	10 uds	200 uds	4,34 €
511.20121	U, H, TH, RFz	20x2,00-1/2" M	10 uds	200 uds	4,34 €
511.2034	U, H, TH, RFz	20x2,25-3/4" M	10 uds	170 uds	4,61 €
511.20341	U, H, TH, RFz	20x2,00-3/4" M	10 uds	170 uds	4,61 €
511.2534	U, H, TH, RFz	25x2,50-3/4" M	10 uds	100 uds	8,60 €
511.25100	U, H, TH, RFz	25x2,50-1" M	10 uds	100 uds	10,16 €
511.32100	U, H, TH, RFz	32x3,00-1" M	10 uds	80 uds	13,96 €

Racor fijo macho - GD Serie 7

711.40114	TH,U	40x4,00-11/4"M	1 ud	18 uds	23,51 €
711.40112	**TH,U**	**40x4,00-11/2"M**	**1 ud**	**18 uds**	**29,00 €**
711.50112	TH,U	50x4,50-11/2"M	1 ud	12 uds	30,45 €
711.50200	**TH,U**	**50x4,50-2"M**	**1 ud**	**12 uds**	**45,00 €**
711.63200	**TH,U**	**63x6,00-2"M**	**1 ud**	**8 uds**	**53,00 €**

Racor fijo macho - GD Serie 2

211.75212	U	75x7,50-21/2" M	1 ud	2 uds	89,36 €

Racor fijo hembra

Art. Nº.	Compatibilidad con Mordazas	Dimensión	Ud. mínima de venta	Uds. por caja	Precio/ud
510.1612	U, H, TH, RFz	16x2,00 -1/2" H	10 uds	200 uds	3,20 €
510.2012	U, H, TH, RFz	20x2,25 -1/2" H	10 uds	200 uds	4,36 €
510.20121	U, H, TH, RFz	20x2,00 -1/2" H	10 uds	200 uds	4,36 €
510.2034	U, H, TH, RFz	20x2,25 -3/4" H	10 uds	180 uds	5,70 €
510.20341	U, H, TH, RFz	20x2,00 -3/4" H	10 uds	180 uds	5,70 €

Racor fijo hembra *(continuación)*

Art. Nº.	Compatibilidad con Mordazas	Dimensión	Ud. mínima de venta	Uds. por caja	Precio/ud
510.2534	U, H, TH, RFz	25x2,50 -3/4" H	10 uds	100 uds	7,98 €
510.25100	U, H, TH, RFz	25x2,50 -1" H	10 uds	100 uds	10,66 €
510.32100	U, H, TH, RFz	32x3,00 -1" H	10 uds	80 uds	18,44 €

Racor fijo hembra - GD Serie 7

710.40114	**TH,U**	**40x4,00 -1 1/4" H**	**1 ud**	**18 uds**	**25,33 €**
710.40112	**TH,U**	**40x4,00 -1 1/2" H**	**1 ud**	**18 uds**	**29,00 €**
710.50112	**TH,U**	**50x4,50 - 1 1/2" H**	**1 ud**	**12 uds**	**29,92 €**

Racor fijo hembra - GD Serie 2

210.63200	U	63x6,00 -2" H	1 ud	8 uds	44,16 €
210.75212	U	75x7,50 -2 1/2" H	1 ud	2 uds	85,10 €

Racor móvil

Art. Nº.	Compatibilidad con Mordazas	Dimensión	Ud. mínima de venta	Uds. por caja	Precio/ud
512.1612	U, H, TH, RFz	16x2,00 -1/2"	10 uds	200 uds	4,36 €
512.1634	U, H, TH, RFz	16x2,00 -3/4"	10 uds	200 uds	5,30 €
512.2012	U, H, TH, RFz	20x2,25 -1/2"	10 uds	200 uds	5,15 €
512.20121	U, H, TH, RFz	20x2,00 -1/2"	10 uds	200 uds	5,15 €
512.2034	U, H, TH, RFz	20x2,25 -3/4"	10 uds	170 uds	7,04 €
512.20341	U, H, TH, RFz	20x2,00 -3/4"	10 uds	170 uds	7,04 €
512.2534	U, H, TH, RFz	25x2,50 -3/4"	10 uds	100 uds	10,08 €
512.25100	U, H, TH, RFz	25x2,50 -1"	10 uds	100 uds	12,85 €
512.32100	U, H, TH, RFz	32x3,00 -1"	10 uds	80 uds	13,13 €
512.32114	U, H, TH, RFz	32x3,00 -1 1/4"	8 uds	56 uds	23,25 €

Racor móvil - GD Serie 7

712.40112	**TH,U**	**40x4,00 -1 1/2"**	**1 ud**	**18 uds**	**37,95 €**
712.50200	**TH,U**	**50x4,50 -2"**	**1 ud**	**10 uds**	**46,00 €**

Observaciones: Tuerca según UNE EN ISO-228

Codo móvil

NUEVO

Art. Nº.	Compatibilidad con Mordazas	Dimensión	Ud. mínima de venta	Uds. por caja	Precio/ud
507.2534	**U, H, TH, RFz**	**25x2,50-3/4**	**10 uds**	**100 uds**	**11,60 €**

Manguito igual - PPSU

Art. Nº.	Compatibilidad con Mordazas	Dimensión	Ud. mínima de venta	Uds. por caja	Precio/ud
P733.1616	U, H, TH, RFz	16x2,00	10 uds	200 uds	2,55 €
P733.2020	U, H, TH, RFz	20x2,25	10 uds	160 uds	3,22 €
P733.2525	U, H, TH, RFz	25x2,50	10 uds	100 uds	5,22 €
P733.3232	U, H, TH, RFz	32x3,00	10 uds	60 uds	7,70 €

Manguito igual

533.1616	U, H, TH, RFz	16x2,00	10 uds	200 uds	3,07 €
533.2020	U, H, TH, RFz	20x2,25	10 uds	160 uds	4,10 €
533.20201	U, H, TH, RFz	20x2,00	10 uds	160 uds	4,10 €
533.2525	U, H, TH, RFz	25x2,50	10 uds	100 uds	6,92 €
533.3232	U, H, TH, RFz	32x3,00	10 uds	60 uds	11,07 €

Manguito igual - GD Serie 7

NUEVO

733.4040	TH, U	40x4,00	1 ud	18 uds	25,91 €
733.5050	TH, U	50x4,50	1 ud	12 uds	38,83 €
733.6363	**TH, U**	**63x6,00**	**1 ud**	**8 uds**	**63,38 €**

Manguito igual - GD Serie 2

233.7575	U	75x7,50	1 ud	2 uds	97,91 €

Manguito transición - PPSU

Art. Nº.	Compatibilidad con Mordazas	Dimensión	Ud. mínima de venta	Uds. por caja	Precio/ud
P733.12020	U, H, TH, RFz	20x2,25 -20x2,00	10 uds	160 uds	3,22 €

Manguito reducido - PPSU

Art. Nº.	Compatibilidad con Mordazas	Dimensión	Ud. mínima de venta	Uds. por caja	Precio/ud
P733.2016	U, H, TH, RFz	20x2,25 - 16x2,00	10 uds	180 uds	3,33 €
P733.2516	U, H, TH, RFz	25x2,50 - 16x2,00	10 uds	120 uds	4,95 €
P733.2520	U, H, TH, RFz	25x2,50 - 20x2,25	10 uds	120 uds	4,77 €
P733.3225	U, H, TH, RFz	32x3,00 - 25x2,50	10 uds	80 uds	7,18 €

Manguito reducido

533.2016	U, H, TH, RFz	20x2,25 - 16x2,00	10 uds	180 uds	4,01 €
533.20161	U, H, TH, RFz	20x2,00 - 16x2,00	10 uds	180 uds	4,01 €
533.2516	U, H, TH, RFz	25x2,50 - 16x2,00	10 uds	120 uds	6,08 €
533.2520	U, H, TH, RFz	25x2,50 - 20x2,25	10 uds	120 uds	6,39 €
533.25201	U, H, TH, RFz	25x2,50 - 20x2,00	10 uds	120 uds	6,39 €
533.3225	U, H, TH, RFz	32x3,00 - 25x2,50	10 uds	80 uds	10,56 €

Manguito reducido - GD Serie 7

NUEVO

733.4025	**U, H, TH, RFz**	**40x4,00 - 25x2,50**	**1 ud**	**20 uds**	**24,18 €**
733.4032	**U, H, TH, RFz**	**40x4,00 - 32x3,00**	**1 ud**	**18 uds**	**25,37 €**
733.5032	**U, H, TH, RFz**	**50x4,50 - 32x3,00**	**1 ud**	**12 uds**	**32,79 €**
733.5040	TH,U	50x4,50 - 40x4,00	1 ud	12 uds	35,84 €
733.6350	**TH,U**	**63x6,00 - 50x4,50**	**1 ud**	**8 uds**	**49,51 €**

Manguito reducido - GD Serie 2

233.6340	U	63x6,00 - 40x4,00	1 ud	8 uds	46,90 €
233.7540	U	75x7,50 - 40x4,00	1 ud	2 uds	78,15 €
233.7550	U	75x7,50 - 50x4,50	1 ud	2 uds	81,92 €
233.7563	U	75x7,50 - 63x6,00	1 ud	2 uds	88,73 €

Codo 90° - PPSU

Art. Nº.	Compatibilidad con Mordazas	Dimensión	Ud. mínima de venta	Uds. por caja	Precio/ud
P703.1616	U, H, TH, RFz	16x2,00	10 uds	200 uds	2,88 €
P703.2020	U, H, TH, RFz	20x2,25	10 uds	150 uds	3,83 €
P703.2525	U, H, TH, RFz	25x2,50	10 uds	80 uds	6,80 €
P703.3232	U, H, TH, RFz	32x3,00	4 uds	44 uds	10,67 €

Codo 90°

503.1616	U, H, TH, RFz	16x2,00	10 uds	200 uds	3,91 €
503.2020	U, H, TH, RFz	20x2,25	10 uds	150 uds	5,00 €
503.20201	U, H, TH, RFz	20x2,00	10 uds	150 uds	5,00 €
503.2525	U, H, TH, RFz	25x2,50	10 uds	80 uds	9,42 €
503.3232	U, H, TH, RFz	32x3,00	4 uds	44 uds	15,27 €

Codo 90° - GD Serie 7

NUEVO

703.4040	TH, U	40x4,00	1 ud	10 uds	26,12 €
703.5050	TH, U	50x4,50	1 ud	8 uds	34,70 €
703.6363	**TH, U**	**63x6,00**	**1 ud**	**4 uds**	**73,96 €** NUEVO

Codo 90° - GD Serie 2

203.7575	U	75x7,50	1 ud	2 uds	123,41 €

Codo 45° - GD Serie 7

NUEVO

Art. Nº.	Compatibilidad con Mordazas	Dimensión	Ud. mínima de venta	Uds. por caja	Precio/ud
704.4040	**TH,U**	**40x4,00**	**1 ud**	**10 uds**	**26,12 €** NUEVO
704.5050	**TH,U**	**50x4,50**	**1 ud**	**8 uds**	**34,70 €** NUEVO

Codo 45° - GD Serie 2

204.6363	U	63x6,00	1 ud	4 uds	73,96 €

Codo 90° macho

Art. Nº.	Compatibilidad con Mordazas	Dimensión	Ud. mínima de venta	Uds. por caja	Precio/ud
501.1612	U, H, TH, RFz	16x2,00 -1/2"M	10 uds	200 uds	4,35 €
501.2012	U, H, TH, RFz	20x2,25 -1/2"M	10 uds	160 uds	5,20 €
501.20121	U, H, TH, RFz	20x2,00 -1/2"M	10 uds	160 uds	5,20 €
501.2034	U, H, TH, RFz	20x2,25 -3/4"M	10 uds	120 uds	7,15 €
501.20341	U, H, TH, RFz	20x2,00 -3/4"M	10 uds	120 uds	7,15 €
501.2534	U, H, TH, RFz	25x2,50 -3/4"M	10 uds	90 uds	9,32 €
501.32100	U, H, TH, RFz	32x3,00 -1"M	6 uds	54 uds	14,68 €

Codo 90° hembra

Art. Nº.	Compatibilidad con Mordazas	Dimensión	Ud. mínima de venta	Uds. por caja	Precio/ud
500.1612	U, H, TH, RFz	16x2,00 -1/2"H	10 uds	180 uds	3,60 €
500.2012	U, H, TH, RFz	20x2,25 -1/2"H	10 uds	160 uds	4,31 €
500.20121	U, H, TH, RFz	20x2,00 -1/2"H	10 uds	160 uds	4,31 €
500.2034	U, H, TH, RFz	20x2,25 -3/4"H	10 uds	100 uds	5,20 €
500.20341	U, H, TH, RFz	20x2,00 -3/4"H	10 uds	100 uds	5,20 €
500.2534	U, H, TH, RFz	25x2,50 -3/4"H	10 uds	100 uds	7,83 €
500.32100	U, H, TH, RFz	32x3,00 -1"H	6 uds	54 uds	14,57 €

Codo base fijación - 46 mm altura

Art. Nº.	Compatibilidad con Mordazas	Dimensión	Ud. mínima de venta	Uds. por caja	Precio/ud
502.1612	U, H, TH, RFz	16x2,00 -1/2" H	10 uds	100 uds	5,97 €
502.2012	U, H, TH, RFz	20x2,25 -1/2" H	10 uds	100 uds	7,11 €
502.20121	U, H, TH, RFz	20x2,00 -1/2" H	10 uds	100 uds	7,11 €

Codo base fijación - 38 mm altura

506.1612	U, H, TH, RFz	16x2,00 - 1/2" H	10 uds	100 uds	4,60 €
506.20121	U, H, TH, RFz	20x2,00 - 1/2" H	10 uds	100 uds	5,20 €
506.2012	U, H, TH, RFz	20x2,25 - 1/2" H	10 uds	100 uds	5,20 €

Codo placa pre-montado

Art. Nº.	Compatibilidad con Mordazas	Dimensión	Ud. mínima de venta	Uds. por caja	Precio/ud
K502.1612	U, H, TH, RFz	16x2,00-1/2" H 75mm	1 ud	6 uds	18,60 €
K502.2012	U, H, TH, RFz	20x2,25 - 1/2" H 150mm	1 ud	6 uds	19,50 €
K502.20121	U, H, TH, RFz	20x2,00 - 1/2" H 150mm	1 ud	6 uds	19,50 €

Placa de fijación recta

NUEVO/ PROXIMAMENTE

Art. Nº.	Dimensión	Ud. mínima de venta	Uds. por caja	Precio/ud
244.101	**250 mm x 60 mm**	**1 ud**	**50 uds**	**2,95 €**

Placa de fijación para tabiquería seca

244.102	344 mm x 60 mm	1 ud	30 uds	4,22 €

Te igual - PPSU

Art. Nº.	Compatibilidad con Mordazas	Dimensión	Ud. mínima de venta	Uds. por caja	Precio/ud
P723.161616	U, H, TH, RFz	16x2,00	10 uds	150 uds	4,02 €
P723.202020	U, H, TH, RFz	20x2,25	10 uds	100 uds	5,36 €
P723.252525	U, H, TH, RFz	25x2,50	4 uds	40 uds	10,04 €
P723.323232	U, H, TH, RFz	32x3,00	4 uds	32 uds	15,93 €

Te igual

523.161616	U, H, TH, RFz	16x2,00	10 uds	130 uds	5,40 €
523.202020	U, H, TH, RFz	20x2,25	10 uds	100 uds	6,62 €
523.2020201	U, H, TH, RFz	20x2,00	10 uds	100 uds	6,62 €
523.252525	U, H, TH, RFz	25x2,50	4 uds	40 uds	12,88 €
523.323232	U, H, TH, RFz	32x3,00	4 uds	32 uds	23,90 €

Te igual - GD Serie 7

NUEVO

723.404040	TH, U	40x4,00	1 ud	8 uds	38,50 €
723.505050	TH, U	50x4,50	1 ud	6 uds	57,35 €
723.636363	**TH, U**	**63x6,00**	**1 ud**	**2 uds**	**112,42 €**

Te igual - GD Serie 2

Art. Nº.	Compatibilidad con Mordazas	Dimensión	Ud. mínima de venta	Uds. por caja	Precio/ud
223.757575	U	75x7,50	1 ud	2 uds	177,97 €

Te reducida - PPSU

Art. Nº.	Compatibilidad con Mordazas	Dimensión	Ud. mínima de venta	Uds. por caja	Precio/ud
P723.162016	U, H, TH, RFz	16x2,00-20x2,25 -16x2,00	10 uds	100 uds	5,21 €
P723.201616	U, H, TH, RFz	20x2,25-16x2,00 -16x2,00	10 uds	100 uds	5,21 €
P723.201620	U, H, TH, RFz	20x2,25-16x2,00 -20x2,25	10 uds	100 uds	5,30 €
P723.202016	U, H, TH, RFz	20x2,25-20x2,25 -16x2,00	10 uds	100 uds	5,30 €
P723.251625	U, H, TH, RFz	25x2,50-16x2,00 -25x2,50	4 uds	60 uds	8,67 €
P723.252020	U, H, TH, RFz	25x2,50-20x2,25 -20x2,25	4 uds	60 uds	10,04 €
P723.252025	U, H, TH, RFz	25x2,50-20x2,25 -25x2,50	4 uds	48 uds	10,04 €
P723.322032	U, H, TH, RFz	32x3,00-20x2,25 -32x3,00	4 uds	40 uds	14,88 €
P723.322525	U, H, TH, RFz	32x3,00-25x2,50 -25x2,50	4 uds	40 uds	14,88 €
P723.322532	U, H, TH, RFz	32x3,00-25x2,50 -32x3,00	4 uds	32 uds	14,98 €

Te reducida

523.162016	U, H, TH, RFz	16x2,00-20x2,25 -16x2,00	10 uds	100 uds	6,64 €
523.1620161	U, H, TH, RFz	16x2,00-20x2,00 -16x2,00	10 uds	100 uds	6,64 €
523.201616	U, H, TH, RFz	20x2,25-16x2,00 -16x2,00	10 uds	100 uds	6,64 €
523.2016161	U, H, TH, RFz	20x2,00-16x2,00 -16x2,00	10 uds	100 uds	6,64 €
523.201620	U, H, TH, RFz	20x2,25-16x2,00 -20x2,25	10 uds	100 uds	7,09 €
523.2016201	U, H, TH, RFz	20x2,00-16x2,00 -20x2,00	10 uds	100 uds	7,09 €
523.202016	U, H, TH, RFz	20x2,25-20x2,25 -16x2,00	10 uds	100 uds	7,09 €
523.2020161	U, H, TH, RFz	20x2,00-20x2,00 -16x2,00	10 uds	100 uds	7,09 €
523.251616	U, H, TH, RFz	25x2,50-16x2,00 -16x2,00	4 uds	60 uds	11,77 €
523.251620	U, H, TH, RFz	25x2,50-16x2,00 -20x2,25	4 uds	60 uds	11,77 €
523.2516201	U, H, TH, RFz	25x2,50-16x2,00 -20x2,00	4 uds	60 uds	11,77 €
523.251625	U, H, TH, RFz	25x2,50-16x2,00 -25x2,50	4 uds	60 uds	11,77 €

continúa página siguiente

Te reducida *(continuación)*

Art. Nº.	Compatibilidad con Mordazas	Dimensión	Ud. mínima de venta	Uds. por caja	Precio/ud
523.252020	U, H, TH, RFz	25x2,50-20x2,25 -20x2,25	4 uds	60 uds	12,54 €
523.2520201	U, H, TH, RFz	25x2,50-20x2,00 -20x2,00	4 uds	60 uds	12,54 €
523.252025	U, H, TH, RFz	25x2,50-20x2,25 -25x2,50	4 uds	48 uds	13,18 €
523.2520251	U, H, TH, RFz	25x2,50-20x2,00 -25x2,50	4 uds	48 uds	13,18 €
523.252520	U, H, TH, RFz	25x2,50-25x2,50 -20x2,25	4 uds	48 uds	13,18 €
523.2525201	U, H, TH, RFz	25x2,50-25x2,50 -20x2,00	4 uds	48 uds	13,18 €
523.322032	U, H, TH, RFz	32x3,00-20x2,25 -32x3,00	4 uds	40 uds	21,84 €
523.3220321	U, H, TH, RFz	32x3,00-20x2,00 -32x3,00	4 uds	40 uds	21,84 €
523.322525	U, H, TH, RFz	32x3,00-25x2,50 -25x2,50	4 uds	40 uds	23,29 €
523.322532	U, H, TH, RFz	32x3,00-25x2,50 -32x3,00	4 uds	32 uds	23,29 €

Te reducida - GD Serie 7

NUEVO

723.403232	**TH, U**	**40x4,00-32x3,00 -32x3,00**	**1 ud**	**8 uds**	**29,63 €**
723.402040	**TH, U**	**40x4,00-20x2,25 -40x4,00**	**1 ud**	**8 uds**	**27,01 €**
723.402540	**TH, U**	**40x4,00-25x2,50 -40x4,00**	**1 ud**	**8 uds**	**28,20 €**
723.403240	**TH, U**	**40x4,00-32x3,00 -40x4,00**	**1 ud**	**8 uds**	**30,83 €**
723.502550	**TH, U**	**50x4,50-25x2,50 -50x4,50**	**1 ud**	**6 uds**	**41,77 €**
723.503250	**TH, U**	**50x4,50-32x3,00 -50x4,50**	**1 ud**	**6 uds**	**50,36 €**
723.504050	**TH, U**	**50x4,50-40x4,00 -50x4,50**	**1 ud**	**6 uds**	**54,98 €**

Te reducida - GD Serie 2

223.632563	U	63x6,00-25x2,50 -63x6,00	1 ud	2 uds	85,89 €
223.633263	U	63x6,00-32x3,00 -63x6,00	1 ud	2 uds	87,41 €
223.634063	U	63x6,00-40x4,00 -63x6,00	1 ud	2 uds	89,50 €
223.635063	U	63x6,00-50x4,50 -63x6,00	1 ud	2 uds	99,50 €
223.754075	U	75x7,50-40x4,00 -75x7,50	1 ud	2 uds	146,03 €
223.755075	U	75x7,50-50x4,50 -75x7,50	1 ud	2 uds	153,38 €

Te salida hembra

Art. Nº.	Compatibilidad con Mordazas	Dimensión	Ud. mínima de venta	Uds. por caja	Precio/ud
520.161216	U, H, TH, RFz	16x2,00-1/2" H -16x2,00	10 uds	100 uds	6,68 €
520.201220	U, H, TH, RFz	20x2,25-1/2" H -20x2,25	10 uds	100 uds	7,96 €
520.2012201	U, H, TH, RFz	20x2,00-1/2"H -20x2,00	10 uds	100 uds	7,96 €
520.251225	U, H, TH, RFz	25x2,50-1/2"H -25x2,50	4 uds	48 uds	12,35 €
520.253425	U, H, TH, RFz	25x2,50-3/4"H -25x2,50	4 uds	44 uds	14,24 €
520.323432	U, H, TH, RFz	32x3,00-3/4"H -32x3,00	4 uds	40 uds	21,01 €

Te salida hembra - GD Serie 7

NUEVO

720.4010040	**TH, U**	**40x4,00-1"H -40x4,00**	**1 ud**	**8 uds**	**29,00 €**
720.5010050	**TH, U**	**50x4,50-1"H -50x4,50**	**1 ud**	**6 uds**	**38,20 €**

Te salida hembra - GD Serie 2

220.6310063	U	63x6,00-1"H -63x6,00	1 ud	2 uds	92,89 €
220.7510075	U	75x7,50-1"H -75x7,50	1 ud	2 uds	125,50 €

Tapón final

Art. Nº.	Compatibilidad con Mordazas	Dimensión	Ud. mínima de venta	Uds. por caja	Precio/ud
555.16	U, H, TH, RFz	16x2,00	10 uds	200 uds	1,59 €
555.20	U, H, TH, RFz	20x2,25	10 uds	200 uds	2,00 €

Adaptador para tubos de cobre

Art. Nº.	Compatibilidad con Mordazas	Dimensión	Ud. mínima de venta	Uds. por caja	Precio/ud
554.1615	U, H, TH, RFz	16x2,00 - 15	10 uds	200 uds	3,55 €
554.2018	U, H, TH, RFz	20x2,25 - 18	10 uds	200 uds	4,55 €
554.20181	U, H, TH, RFz	20x2,00 - 18	10 uds	200 uds	4,55 €
554.2522	U, H, TH, RFz	25x2,50 - 22	10 uds	100 uds	7,55 €
554.3228	U, H, TH, RFz	32x3,00 - 28	10 uds	50 uds	10,50 €

Casquillo INOX AISI 304 - GD Serie 2

Art. Nº.	Compatibilidad con Mordazas	Dimensión	Ud. mínima de venta	Uds. por caja	Precio/ud
278.40.1	U	40x4,00	1 ud	125 uds	3,19 €
278.50.1	U	50x4,50	1 ud	100 uds	6,26 €
278.63.1	U	63x6,00	1 ud	27 uds	13,09 €
278.75.1	U	75x7,50	1 ud	24 uds	16,32 €

Válvula de esfera con palanca y protección

NUEVO

Art. Nº.	Compatibilidad con Mordazas	Dimensión	Ud. mínima de venta	Uds. por caja	Precio/ud
571.2020	U, H, TH, RFz	20x2,25	1 ud	40 uds	11,90 €
571.2525	U, H, TH, RFz	25x2,50	1 ud	32 uds	13,90 €
571.3232	U, H, TH, RFz	32x3,00	1 ud	32 uds	22,50 €

Pack válvulas MULTITUBO MM

Pack válvula en "U" con mando palanca y plafón

Art. Nº.	Compatibilidad con Mordazas	Dimensión	Ud. mínima de venta	Uds. por caja	Precio/ud
579.12020P	U, H, TH, RFz	20x2,25	1 ud	16 uds	29,45 €
579.120201P	U, H, TH, RFz	20x2,00	1 ud	16 uds	29,45 €
579.12525P	U, H, TH, RFz	25x2,50	1 ud	10 uds	39,16 €

Pack válvula en "U" con mando oculto y plafón

579.02020P	U, H, TH, RFz	20x2,25	1 ud	16 uds	29,45 €
579.020201P	U, H, TH, RFz	20x2,00	1 ud	16 uds	29,45 €
579.02525P	U, H, TH, RFz	25x2,50	1 ud	10 uds	39,16 €

Pack válvula recta con mando palanca y plafón

Art. Nº.	Compatibilidad con Mordazas	Dimensión	Ud. mínima de venta	Uds. por caja	Precio/ud
577.11616P	U, H, TH, RFz	16x2,00	1 ud	16 uds	21,11 €
577.12020P	U, H, TH, RFz	20x2,25	1 ud	16 uds	22,83 €
577.120201P	U, H, TH, RFz	20 x2,00	1 ud	16 uds	22,83 €
577.12525P	U, H, TH, RFz	25x2,50	1 ud	10 uds	30,65 €

Pack válvula recta con mando oculto y plafón

577.01616P	U, H, TH, RFz	16x2,00	1 ud	16 uds	21,11 €
577.02020P	U, H, TH, RFz	20x2,25	1 ud	16 uds	22,83 €
577.020201P	U, H, TH, RFz	20 x2,00	1 ud	16 uds	22,83 €
577.02525P	U, H, TH, RFz	25x2,50	1 ud	10 uds	30,65 €

Complementos sanitarios MULTITUBO MM

Válvula en "U"

Art. Nº.	Compatibilidad con Mordazas	Dimensión	Ud. mínima de venta	Uds. por caja	Precio/ud
579.2020	U, H, TH, RFz	20x2,25	1 ud	16 uds	23,26 €
579.20201	U, H, TH, RFz	20x2,00	1 ud	16 uds	23,26 €
579.2525	U, H, TH, RFz	25x2,50	1 ud	10 uds	33,48 €

Válvula recta

Art. Nº.	Compatibilidad con Mordazas	Dimensión	Ud. mínima de venta	Uds. por caja	Precio/ud
577.1616	U, H, TH, RFz	16x2,00	1 ud	16 uds	14,48 €
577.2020	U, H, TH, RFz	20x2,25	1 ud	16 uds	16,29 €
577.20201	U, H, TH, RFz	20 x2,00	1 ud	16 uds	16,29 €
577.2525	U, H, TH, RFz	25x2,50	1 ud	10 uds	24,52 €

Mando palanca y plafón

Art. Nº.	Descripción	Ud. mínima de venta	Uds. por caja	Precio/ud
277.1000	Encaje cuadrado	1 ud	30 uds	7,74 €

Mando oculto y plafón

Art. Nº.	Descripción	Ud. mínima de venta	Uds. por caja	Precio/ud
279.0000	Encaje cuadrado	1 ud	30 uds	7,74 €

Prolongador de válvula

Art. Nº.	Descripción	Ud. mínima de venta	Uds. por caja	Precio/ud
279.2000	Encaje cuadrado	1 ud	60 uds	5,40 €

NUEVO/ PROXIMAMENTE

Placa de fijación recta

Art. Nº.	Dimensión	Ud. mínima de venta	Uds. por caja	Precio/ud
244.101	**250 mm x 60 mm**	**1 ud**	**50 uds**	**2,95 €**

Placa de fijación para tabiquería seca

244.102	344 mm x 60 mm	1 ud	30 uds	4,22 €

Caja de colector para instalaciones sanitarias

Art. Nº.	Dimensión	Ud. mínima de venta	Precio/ud
420.901	240x320x80 mm	1 ud	29,00 €
420.902	240x400x80 mm	1 ud	32,50 €
420.903	240x500x80 mm	1 ud	35,50 €

Colector simple para instalaciones sanitarias

Art. Nº.	Dimensión	Ud. mínima de venta	Uds. por caja	Precio/ud
420.357342	3/4"x1/2" M 2 sal.	1 ud	10 uds	10,90 €
420.357343	3/4"x1/2" M 3 sal.	1 ud	8 uds	15,80 €
420.357344	3/4"x1/2" M 4 sal.	1 ud	8 uds	20,20 €

Colector con regulación para instalaciones sanitarias

Art. Nº.	Dimensión	Ud. mínima de venta	Uds. por caja	Precio/ud
420.3TG05402	2 salidas	1 ud	5 uds	22,40 €
420.3TG05403	3 salidas	1 ud	5 uds	32,90 €

Adaptador para colector sanitario y de regulación

Art. Nº.	Dimensión	Ud. mínima de venta	Uds. por caja	Precio/ud
421.80316	16x2,00 - 1/2"	2 uds	200 uds	3,55 €

Complementos calefacción MULTITUBO MM

Caja de colector de calefacción

Art. Nº.	Dimensión	Ud. mínima de venta	Uds. por caja	Precio/ud
422.102	60x71x11 cm (4-6 circuitos)	1 ud	1 ud	165,00 €
422.103	75x71x11 cm (6-9 circuitos)	1 ud	1 ud	190,00 €
422.104	90x71x11 cm (9-12 circuitos)	1 ud	1 ud	206,00 €

Caja en acero pintada al horno, patas regulables hasta 70 mm, profundidad de montaje 110-150mm.

Colectores de acero inoxidable de 1" con purgador - salidas eurocono 3/4"

Art. Nº.	Dimensión	Ud. mínima de venta	Uds. por caja	Precio/ud
422.204	4 circuitos	1 ud	1 ud	105,69 €
422.205	5 circuitos	1 ud	1 ud	112,60 €
422.206	6 circuitos	1 ud	1 ud	124,42 €
422.207	7 circuitos	1 ud	1 ud	136,25 €
422.208	8 circuitos	1 ud	1 ud	148,07 €
422.209	9 circuitos	1 ud	1 ud	159,90 €
422.210	10 circuitos	1 ud	1 ud	171,72 €
422.211	11 circuitos	1 ud	1 ud	183,54 €
422.212	12 circuitos	1 ud	1 ud	195,37 €

Formados por colector de acero inoxidable X5CrNi18-10 conforme a EN 10088-2, con separación de salidas de 50 mm, 2 purgadores manuales ½" niquelados Llaves de esfera de 1" roja y azul. Soportes isofónicos según DIN 4109. Salidas eurocono de ¾" según DIN V 3838.

Adaptador eurocono

NUEVO/ PROXIMAMENTE

Art. Nº.	Dimensión	Ud. mínima de venta	Precio/ud
421.70316	16x2,00 - 3/4"	2 uds	3,95 €
421.70820	20x2,25 - 3/4"	2 uds	4,35 €

Te conexión radiador (para mordazas U, RFz, TH y H)

Art. Nº.	Dimensión	Ud. mínima de venta	Uds. por caja	Precio/ud
563.16	16x2,00 330 mm	1 ud	30 uds	14,00 €

Codo conexión radiador (para mordazas U, RFz, TH y H)

Art. Nº.	Dimensión	Ud. mínima de venta	Uds. por caja	Precio/ud
553.161535	16x2,00 330 mm	2 uds	60 uds	14,00 €

Pack válvulas radiadores

Pack válvula termostatizable + detentor + cabezal termostático

Art. Nº.	Descripción	Ud. mínima de venta	Uds. por caja	Precio/ud
4450.03818P	Escuadra 3/8"	1 ud	10 uds	27,28 €
4450.01218P	Escuadra 1/2"	1 ud	10 uds	29,32 €
4451.03818P	Recta 3/8"	1 ud	10 uds	29,90 €
4451.01218P	Recta 1/2"	1 ud	10 uds	32,24 €

Pack válvula termostatizable + cabezal termostático

Art. Nº.	Descripción	Ud. mínima de venta	Uds. por caja	Precio/ud
4440.03818P	Escuadra 3/8"	1 ud	10 uds	21,30 €
4440.01218P	Escuadra 1/2"	1 ud	10 uds	21,74 €
4441.03818P	Recta 3/8"	1 ud	10 uds	22,83 €
4441.01218P	Recta 1/2"	1 ud	10 uds	23,25 €

Pack válvula termostatizable cabezal manual + detentor

Art. Nº.	Descripción	Ud. mínima de venta	Uds. por caja	Precio/ud
4350.3818P	Escuadra 3/8"	1 ud	10 uds	15,47 €
4350.1218P	Escuadra 1/2"	1 ud	10 uds	17,89 €
4351.3818P	Recta 3/8"	1 ud	10 uds	18,23 €
4351.1218P	Recta 1/2"	1 ud	10 uds	20,81 €

Pack válvula manual + detentor

Art. Nº.	Descripción	Ud. mínima de venta	Uds. por caja	Precio/ud
4780.3818P	Escuadra 3/8"	1 ud	10 uds	12,60 €
4780.1218P	Escuadra 1/2"	1 ud	10 uds	13,86 €
4781.3818P	Recta 3/8"	1 ud	10 uds	15,29 €
4781.1218P	Recta 1/2"	1 ud	10 uds	19,32 €

Herramientas MULTITUBO MM

Racor recuperable para prueba de presión

NUEVO

Art. Nº.	Dimensión	Ud. mínima de venta	Uds. por caja	Precio/ud
360.101612	16x2,00	10 uds	200 uds	1,90 €
360.102012	20x2,25	10 uds	200 uds	2,00 €

Instrucciones en la página 35

Kit maneral e inserciones de 16 a 32 mm

Art. Nº.	Dimensión	Ud. mínima de venta	Precio/ud
360.1000	16-32mm	1 ud	154,12 €

Maneral calibrador

Art. Nº.	Descripción	Ud. mínima de venta	Precio/ud
360.000	Maneral Calibrador	1 ud	23,07 €

Inserción de calibrador de 16 a 75 mm

NUEVO

Art. Nº.	Dimensión	Ud. mínima de venta	Precio/ud
360.0016	16x2,00	1 ud	26,32 €
360.0020	20x2,25/20x2,00	1 ud	26,32 €
360.0025	25x2,50	1 ud	28,96 €
360.0032	32x3,00	1 ud	28,96 €
360.1040	**40x4,00**	**1 ud**	**37,00 €**
360.1050	**50x4,50**	**1 ud**	**46,00 €**
360.1063	**63x6,00**	**1 ud**	**54,90 €**
360.1075	**75x7,50**	**1 ud**	**62,02 €**

Tijera cortatubos de 16 a 26 mm con soporte para facilitar el calibrado

Art. Nº.	Descripción	Ud. mínima de venta	Precio/ud
360.61632	Tijeras de 16 a 26 mm	1 ud	42,10 €
360.616260	Cuchilla repuesto tijeras	1 ud	7,47 €

Calibrador múltiple para Sistema MM

Art. Nº.	Dimensión	Ud. mínima de venta	Precio/ud
360.11625	16-20-25	1 ud	28,17 €

Máquina de prensado de batería de 16 a 75mm

Art. Nº.	Descripción	Ud. mínima de venta	Precio/ud
360.316751	Caja + Máquina + Batería + Cargador	1 ud	1.055,54 €
360.3111	Cargador batería máquina de presión	1 ud	149,61 €
360.3121	Batería de repuesto Li-ion 3,0 Ah	1 ud	161,35 €
360.313	Módulo conexión a red 230 V	1 ud	252,97 €

Herramienta por acumulador de Li-Ion, compacta y súper manejable, con retroceso automático, para uniones prensadas en tubo para los sistemas de prensar. Para accionamiento con acumulador o con red. Cierre automático de la tenaza de prensar.

Mordazas "U" Press

Art. Nº.	Dimensión	Ud. mínima de venta	Precio/ud
360.316	Ø 16	1 ud	120,45 €
360.320	Ø 20	1 ud	120,45 €
360.325	Ø 25	1 ud	129,78 €
360.332	Ø 32	1 ud	142,67 €
360.340	Ø 40	1 ud	186,06 €
360.350	Ø 50	1 ud	211,89 €
360.363	Ø 63	1 ud	482,64 €
360.375*	Ø 75	1 ud	936,60 €

* Incluye anillo de prensar U75 y tenaza adaptadora. También se pueden suministrar por separado. Consultar.

Máquina de prensado de batería de 16 a 40 mm

Art. Nº.	Descripción	Ud. mínima de venta	Precio/ud
360.516321	Caja + Máquina + Batería + Cargador	1 ud	944,15 €
360.3111	Cargador batería máquina de presión	1 ud	149,61 €
360.3121	Batería de repuesto Li-ion 3,0 Ah	1 ud	161,35 €
360.313	Módulo conexión a red 230 V	1 ud	252,97 €

Herramienta por acumulador de Li-Ion, compacta y súper manejable, con retroceso automático, para uniones prensadas en tubo para los sistemas de prensar. Para accionamiento con acumulador o con red. Cierre automático de la tenaza de prensar.

Mordazas Mini "U" Press

Art. Nº.	Dimensión	Ud. mínima de venta	Precio/ud
360.516	Ø 16	1 ud	113,45 €
360.520	Ø 20	1 ud	116,28 €
360.525	Ø 25	1 ud	123,37 €
360.532	Ø 32	1 ud	128,50 €
360.540	Ø 40	1 ud	162,32 €

Herramienta de prensado manual de 16 a 32 mm, mordaza tipo "U"

Art. Nº.	Descripción	Ud. mínima de venta	Precio/ud
360.41620	Herramienta manual de 16 a 32 mm	1 ud	403,76 €

Muelle interior para curvado de tubería

Art. Nº.	Dimensión	Ud. mínima de venta	Precio/ud
360.2016	16x2,00	1 ud	10,54 €
360.2020	20x2,25	1 ud	13,55 €
360.2025	25x2,50 ó 26x3,00	1 ud	20,49 €

Muelle exterior para curvado de tubería

Art. Nº.	Dimensión	Ud. mínima de venta	Precio/ud
360.2116	16x2,00	1 ud	12,05 €
360.2120	20x2,25	1 ud	15,97 €
360.2125	25x2,50	1 ud	20,18 €
360.2132	32x3,00	1 ud	23,79 €

Bolsa porta-herramientas

Art. Nº.	Descripción	Ud. mínima de venta	Precio/ud
360.900	Bolsa porta-herramientas	1 ud	32,41 €

Desbobinadora

Art. Nº.	Descripción	Ud. mínima de venta	Precio/ud
360.51625	Desbobinadora	1 ud	313,07* €

*El precio no incluye la enderezadora. Bajo pedido.

05. SISTEMA MULTITUBO MULTIMORDAZA MM

Instalación sanitaria en cocina. Montaje por tes. Tubería multicapa

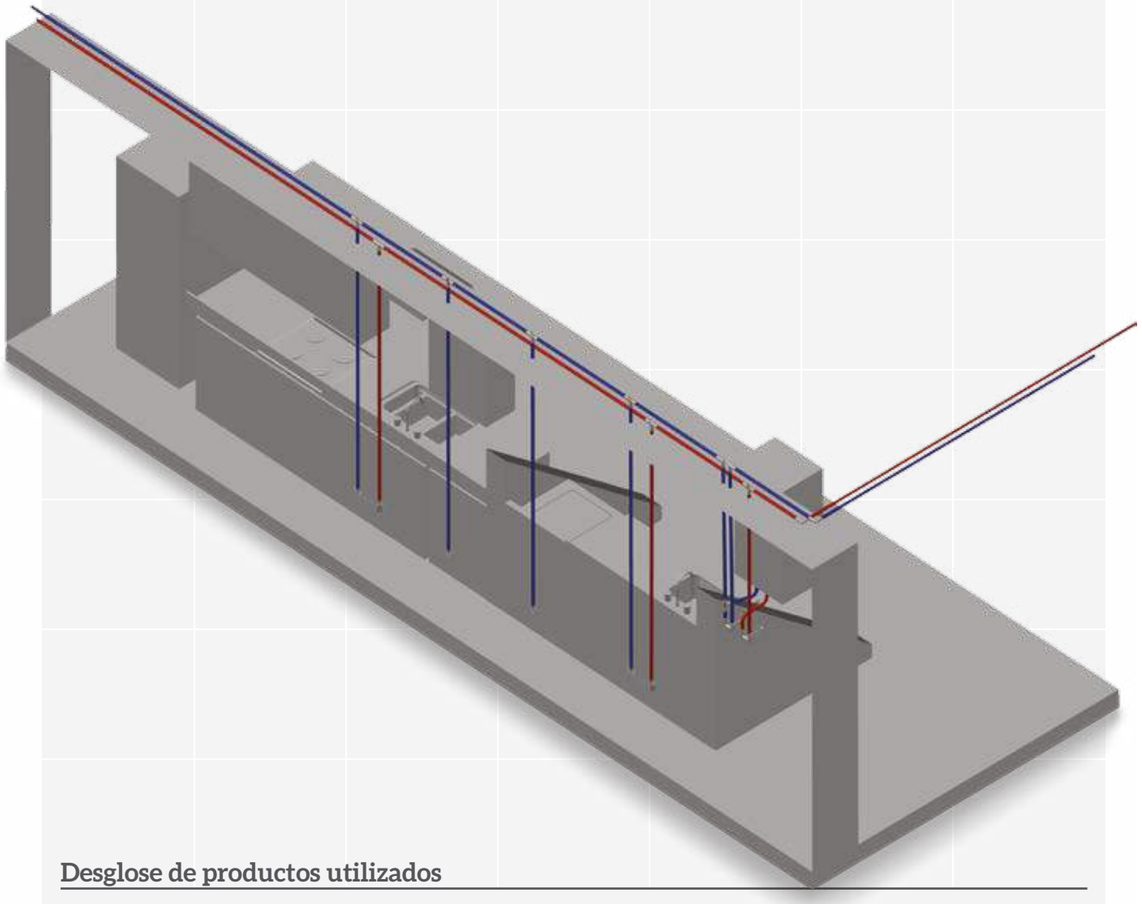

Desglose de productos utilizados

Código	Descripción	Cantidades	PVP unitario	PVP total
101.16100	Tubería Multicapa PERT-AL-PERT 16x2,00	15 m	1,33 €	19,95 €
101.20100	Tubería Multicapa PERT-AL-PERT 20x2,25	25 m	2,00 €	50,00 €
503.2020	Codo 90º 20x2,25-20x2,25	2 uds	5,00 €	10,00 €
523.202020	Te igual 20x2,25-20x2,25-20x2,25	3 uds	6,62 €	19,86 €
523.201620	Te reducida 20x2,25-16x2,00-20x2,25	5 uds	7,09 €	35,45 €
577.12020P	Pack Válvula recta + Mando palanca y plafón 20x2,25	2 uds	22,83 €	45,66 €
506.1612	Codo base fijación 16x2,00 - 1/2" H - 38 mm altura	5 uds	4,60 €	23,00 €
506.2012	Codo base fijación 20x2,25 - 1/2" H - 38 mm altura	3 uds	5,20 €	15,60 €
244.101	Placa de fijación recta	3 uds	2,95 €	8,85 €
			TOTAL	228,37 €

Válvulas y detentores para radiadores

El Reglamento en España de Instalaciones Térmicas en los Edificios (RITE) es de obligado cumplimiento y establece las condiciones que deben cumplir las instalaciones destinadas a atender la demanda de bienestar térmico e higiene a través de las instalaciones de calefacción, climatización y agua caliente sanitaria, para conseguir un uso racional de la energía. La instrucción técnica IT 1.2.4.3. Control del RITE establece que es obligatorio colocar válvulas termostáticas en todos los radiadores situados en los locales de la vivienda, exceptuando locales como aseos, cuartos de baño, cocinas, vestíbulos y pasillos.

Control individual, al alcance de tu mano.

Caja de colector de calefacción

Art. Nº.	Dimensión	Ud. mínima de venta	Precio/ud
422.102	60x71x11 cm (4-6 circuitos)	1 ud	165,00 €
422.103	75x71x11 cm (6-9 circuitos)	1 ud	190,00 €
422.104	90x71x11 cm (9-12 circuitos)	1 ud	206,00 €

Caja en acero pintada al horno, patas regulables hasta 70 mm, profundidad de montaje 110-150mm.

Colectores de acero inoxidable de 1" con purgador - salidas eurocono 3/4"

Art. Nº.	Dimensión	Ud. mínima de venta	Precio/ud
422.204	4 circuitos	1 ud	105,69 €
422.205	5 circuitos	1 ud	112,60 €
422.206	6 circuitos	1 ud	124,42 €
422.207	7 circuitos	1 ud	136,25 €
422.208	8 circuitos	1 ud	148,07 €
422.209	9 circuitos	1 ud	159,90 €
422.210	10 circuitos	1 ud	171,72 €
422.211	11 circuitos	1 ud	183,54 €
422.212	12 circuitos	1 ud	195,37 €

Formados por colector de acero inoxidable X5CrNi18-10 conforme a EN 10088-2, con separación de salidas de 50 mm, 2 purgadores manuales ½" niquelados
Llaves de esfera de 1" roja y azul. Soportes isofónicos según DIN 4109. Salidas eurocono de ¾" según DIN V 3838.

Adaptador Eurocono

EXCLUSIVA PARA MULTICAPA

Art. Nº.	Dimensión	Ud. mínima de venta	Precio/ud
421.70316	16x2,00 - 3/4"	2 uds	3,95 €
421.70820	20x2,25 - 3/4"	2 uds	4,35 €

Válvula termostatizable en escuadra

Art. Nº.	Dimensión	Ud. mínima de venta	Uds. por caja	Precio/ud
430.3818	3/8"	1 ud	10 uds	9,63 €
430.1218	1/2"	1 ud	10 uds	10,41 €

Válvula termostatizable recta

Art. Nº.	Dimensión	Ud. mínima de venta	Uds. por caja	Precio/ud
431.3818	3/8"	1 ud	10 uds	11,31 €
431.1218	1/2"	1 ud	10 uds	11,92 €

Válvula termostatizable con tapa plástica en escuadra

Art. Nº.	Dimensión	Ud. mínima de venta	Uds. por caja	Precio/ud
440.3818	3/8"	1 ud	10 uds	9,14 €
440.1218	1/2"	1 ud	10 uds	9,62 €

Válvula termostatizable con tapa plástica recta

Art. Nº.	Dimensión	Ud. mínima de venta	Uds. por caja	Precio/ud
441.3818	3/8"	1 ud	10 uds	10,83 €
441.1218	1/2"	1 ud	10 uds	11,31 €

Detentor en escuadra para válvula termostatizable

Art. Nº.	Dimensión	Ud. mínima de venta	Uds. por caja	Precio/ud
450.3818	3/8"	1 ud	10 uds	6,66 €
450.1218	1/2"	1 ud	10 uds	8,43 €

Detentor recto para válvula termostatizable

Art. Nº.	Dimensión	Ud. mínima de venta	Uds. por caja	Precio/ud
451.3818	3/8"	1 ud	10 uds	7,87 €
451.1218	1/2"	1 ud	10 uds	9,98 €

Válvula manual en escuadra

Art. Nº.	Dimensión	Ud. mínima de venta	Uds. por caja	Precio/ud
470.3818	3/8"	1 ud	10 uds	7,08 €
470.1218	1/2"	1 ud	10 uds	7,74 €

Válvula manual recta

Art. Nº.	Dimensión	Ud. mínima de venta	Uds. por caja	Precio/ud
471.3818	3/8"	1 ud	10 uds	8,71 €
471.1218	1/2"	1 ud	10 uds	10,95 €

Detentor en escuadra para válvulas manuales

Art. Nº.	Dimensión	Ud. mínima de venta	Uds. por caja	Precio/ud
480.3818	3/8"	1 ud	10 uds	6,17 €
480.1218	1/2"	1 ud	10 uds	6,84 €

Detentor recto para válvulas manuales

Art. Nº.	Dimensión	Ud. mínima de venta	Uds. por caja	Precio/ud
481.3818	3/8"	1 ud	10 uds	7,38 €
481.1218	1/2"	1 ud	10 uds	9,38 €

Cabezal termostático

Art. Nº.	Dimensión	Ud. mínima de venta	Uds. por caja	Precio/ud
400.0000	Sensor líquido M30	1 ud	1 ud	14,52 €
400.1000	Sensor a distancia	1 ud	1 ud	26,62 €

Adaptador para tubo de cobre

Art. Nº.	Dimensión	Ud. mínima de venta	Uds. por caja	Precio/ud
490.241912	12 mm	2 uds	20 uds	3,15 €
490.241915	15 mm	2 uds	20 uds	3,15 €

Adaptador para tubo multicapa

Art. Nº.	Dimensión	Ud. mínima de venta	Uds. por caja	Precio/ud
491.241916	16x2,00	2 uds	20 uds	3,57 €
491.241918	18x2,00	2 uds	20 uds	3,63 €
491.241920	20x2,25	2 uds	20 uds	4,24 €
491.2419201	20x2,00	2 uds	20 uds	4,24 €

Calefacción por radiadores. Montaje por colectores. Tubería multicapa

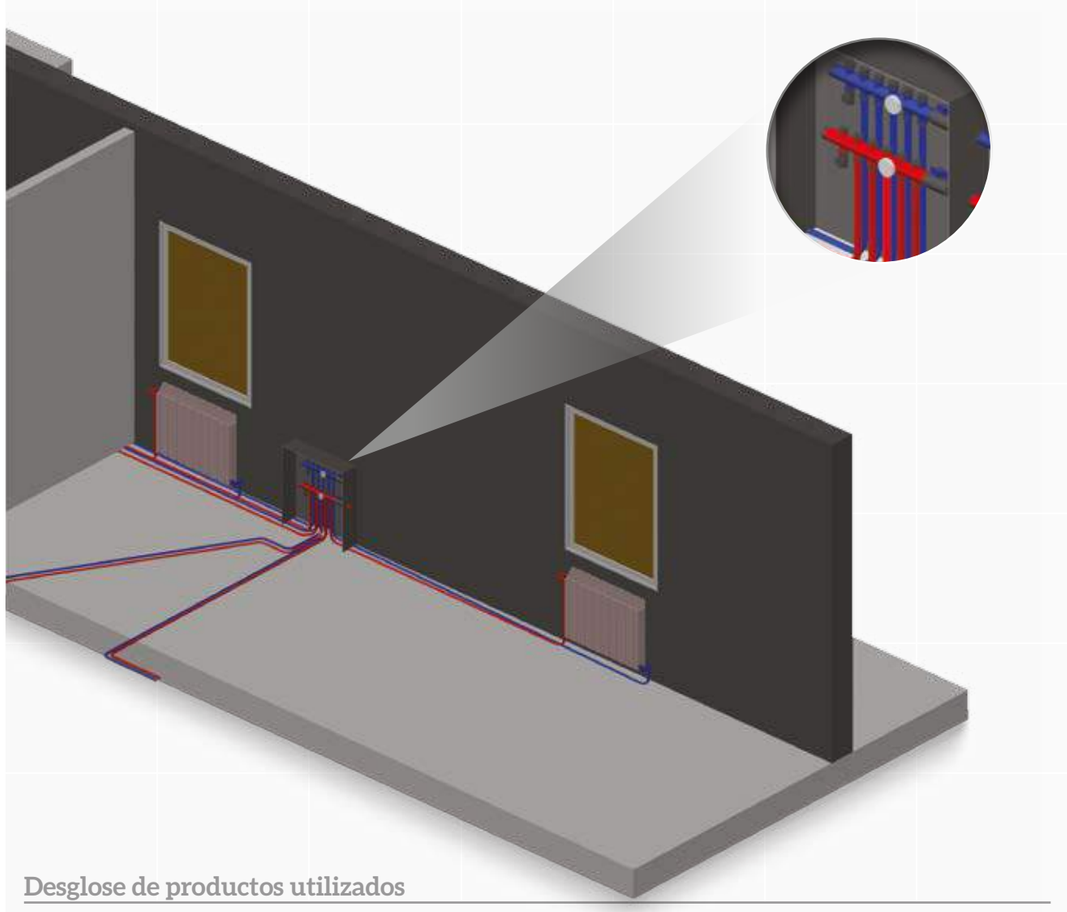

Desglose de productos utilizados

Código	Descripción	Cantidades	PVP unitario	PVP total
107.16050	Tubería Multicapa PERT-Al-PERT preaislada de 9 mm color azul 16x2,00	100 m	1,95 €	195,00 €
422.208	Colector acero inoxidable para calefacción de 8 circuitos	1 ud	148,07 €	148,07 €
422.103	Caja de colector 750x710x110 (6 a 9 circuitos)	1 ud	190,00 €	190,00 €
421.70316	Adaptador eurocono 16x2,00-3/4"	16 uds	3,95 €	63,20 €
421.0014	Termostato calefacción 230 V	1 ud	87,41 €	87,41 €
440.1218	Válvula termostatizable 1/2" en escuadra	4 uds	9,62 €	38,48 €
450.1218	Detentor en escuadra 1/2" para válvula termostatizable	4 uds	8,43 €	33,72 €
400.0000	Cabezal termostático sensor líquido	4 uds	14,52 €	58,08 €
470.1218	Válvula manual 1/2" en escuadra	4 uds	7,74 €	30,96 €
480.1218	Detentor en escuadra 1/2" para válvula manual	4 uds	6,84 €	27,36 €
491.241916	Adaptador para tubería Multicapa 16x2,00	16 uds	3,57 €	57,12 €
			TOTAL	929,40 €

07. SISTEMA MULTITUBO SUELO RADIANTE-REFRESCANTE

El Sistema Multitubo Suelo Radiante está adaptado a la normativa UNE EN 1264. La Tubería Multitubo PEX-a EVOH con barrera anti-difusión de oxígeno impide la corrosión de las partes metálicas de la instalación.

Componentes

- Tubería MULTITUBO PEX-a EVOH.
- Placa aislante de poliestireno expandido.
- Zócalo perimetral.
- Aditivo para mortero.
- Cajas para colectores.
- Colector inoxidable Multitubo.
- Termostatos ambiente.
- Centralitas de conexión Multitubo para suelo radiante-refrescante.

Estándares técnicos

Sistema de Gestión de la Calidad:
- ISO 9001

Suelo Radiante
- UNE-EN 1264
- UNE-EN 13163
- Documentación técnica Multitubo.

Sistema de Tubos y Accesorios Multicapa (PERT-AL-PERT):
- UNE-EN ISO 21003

Sistema de Tubos y Accesorios en Polietileno Reticulado (PEX):
- UNE-EN ISO 15875

Tubería MULTITUBO PEX-a EVOH

Tubería PE-Xa EVOH, color rojo, con barrera anti-difusión de oxígeno

Art. Nº.	Dimensión	Longitud	Palet	Precio/m
113.16240	16x2,00	240 m	3840 m	1,30 €
113.16500	16x2,00	500 m	3000 m	1,30 €

Tubería multicapa rollo, embalaje en caja

Art. Nº.	Dimensión	Longitud	Palet	Precio/m
101.16500	16x2,00	500 m	3000 m	1,33 €

Complementos MULTITUBO suelo radiante-refrescante

Placa aislante de poliestireno expandido con tetones

Art. Nº.	Dimensión	Densidad -Espesor	Ud. mínima de venta	Precio/ud
410.5000	1150x728x45	50 kg/m³ - 20mm	10 uds	17,90 €
410.3500	1150x728x45	35 kg/m³ - 20mm	10 uds	13,44 €

Las planchas de poliestireno expandido de Multitubo están diseñadas para la máxima comodidad en la instalación: Alta dureza y sencillo machihembrado que elimina los puentes térmicos. Compatible para tuberías de 16 mm.

Film anti-humedad

Art. Nº.	Dimensión	Espesor	Embalaje en rollos	Precio/ud
420.5012	4mx25m	0,2mm	100m²	1,14 €

Zócalo perimetral

Art. Nº.	Dimensión	Longitud	Embalaje en rollos	Precio/ud
420.2001	160 mm ancho x 8 mm de alto	25m	100m	1,27 €

Grapa de plástico para tubo

Art. Nº.	Descripción	Ud. mínima de venta	Precio/ud
420.4001	Apta para tubería de 16 a 20 mm	25	0,15 €

Curva guía de poliamida

Art. Nº.	Dimensión	Ud. mínima de venta	Precio/ud
421.04002	Apta para tubería de 16 mm	2 uds	2,80 €

Aditivo fluidificante para mortero

Art. Nº.	Descripción	Ud. mínima de venta	Precio/ud
460.1080	Garrafa de 25 kg	1 ud	125,30 €

Caja de colector de calefacción

Art. Nº.	Dimensión	Ud. mínima de venta	Uds. por caja	Precio/ud
422.100	46x71x11 cm (2-3 circuitos)	1 ud	1 ud	149,00 €
422.102	60x71x11 cm (4-6 circuitos)	1 ud	1 ud	165,00 €
422.103	75x71x11 cm (6-9 circuitos)	1 ud	1 ud	190,00 €
422.104	90x71x11 cm (9-12 circuitos)	1 ud	1 ud	206,00 €

Caja en acero pintada al horno, patas regulables hasta 70mm, profundidad de montaje 110-150mm.

Colectores de acero inoxidable de 1" con purgador automático - salidas eurocono 3/4"

Art. Nº.	Dimensión	Ud. mínima de venta	Uds. por caja	Precio/ud
422.002	2 circuitos	1 ud	1 ud	216,48 €
422.003	3 circuitos	1 ud	1 ud	253,30 €
422.004	4 circuitos	1 ud	1 ud	290,17 €
422.005	5 circuitos	1 ud	1 ud	370,00 €
422.006	6 circuitos	1 ud	1 ud	405,00 €
422.007	7 circuitos	1 ud	1 ud	447,50 €
422.008	8 circuitos	1 ud	1 ud	487,30 €
422.009	9 circuitos	1 ud	1 ud	523,00 €
422.010	10 circuitos	1 ud	1 ud	565,00 €
422.011	11 circuitos	1 ud	1 ud	610,00 €
422.012	12 circuitos	1 ud	1 ud	670,00 €

Composición: colector de retorno con válvulas termostatízables, purgador automático y grifo de vaciado. Colector de ida con caudalímetro (0,1 a 5 l/min). Llaves de esfera de 1" roja y azul; termómetros y soportes isofónicos. Salida eurocono de ¾. No incluye los adaptadores eurocono.

Adaptador eurocono

Art. Nº.	Dimensión	Ud. mínima de venta	Uds. por caja	Precio/ud
421.70316	16x2,00 - 3/4"	2 uds	2 uds	3,95 €
421.70820	20x2,25 - 3/4"	2 uds	2 uds	4,35 €

Termostato ambiente

Art. Nº.	Descripción	Ud. mínima de venta	Uds. por caja	Precio/ud
421.0014	Termostato cal/ref 230 V.	1 ud	1 ud	87,41 €

Se recomienda la instalación de manguera 5x1.5 mm

Termostato digital programable 230 V.

Art. Nº.	Descripción	Ud. mínima de venta	Uds. por caja	Precio/ud
422.34230	Termostato digital	1 ud	1 ud	112,40 €

Termostato digital programable de dimensiones 86x86x31 mm y con pantalla LCD de 58x34mm. Programación para días laborales, fines de semana o semana completa. Hasta 28 memorias

Actuador termostático

Art. Nº.	Descripción	Ud. mínima de venta	Uds. por caja	Precio/ud
421.0114	230 V	1 ud	1 ud	36,43 €
421.0124	24 V	1 ud	1 ud	41,89 €

Para la regulación del circuito de suelo radiante-refrescante. Cable de 1m de longitud.

Central de conexión de suelo radiante-refrescante

Art. Nº.	Descripción	Ud. mínima de venta	Uds. por caja	Precio/ud
422.3222	6 zonas- 12 actuadores 230 V	1 ud	1 ud	113,16 €
422.3223	10 zonas- 18 actuadores 230 V	1 ud	1 ud	122,00 €

Herramientas MULTITUBO suelo radiante-refrescante

Desbobinadora

Art. Nº.	Descripción	Ud. mínima de venta	Precio/ud
360.51625	Desbobinadora	1 ud	313,07* €

*El precio no incluye la enderezadora. Bajo pedido.

Tijera cortatubos de 16 a 26 mm con soporte para facilitar el calibrado

Art. Nº.	Descripción	Ud. mínima de venta	Precio/ud
360.61632	Tijeras de 16 a 26 mm	1 ud	42,10 €
360.616260	Cuchilla repuesto tijeras	1 ud	7,47 €

07. SISTEMA MULTITUBO SUELO RADIENTE-REFRESCANTE

Suelo Radiante

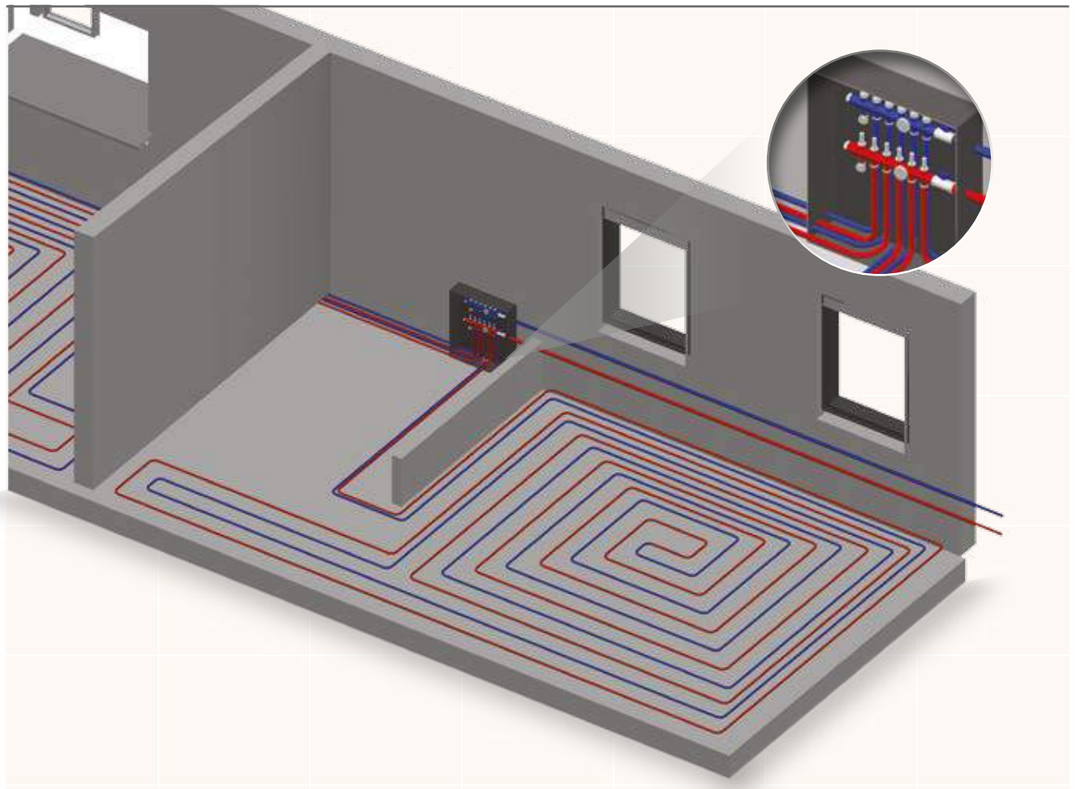

Desglose de productos utilizados

Código	Descripción	Cantidades para 100 m²	PVP unitario	PVP total
113.16240	Tubería Multitubo PEX-a EVOH 16x2,00 mm. Rollo de 240 m	720 m	1,30 €	936,00 €
410.5000	Placa aislante de EPS con tetones de 50 kg/m³	120 uds	17,90 €	2,148,00 €
420.2001	Zócalo perimetral 160x8 mm	100 m	1,27 €	127,00 €
422.008	Colector de acero inox. para suelo radiante. 8 circuitos	1 ud	487,30 €	487,30 €
422.103	Caja de colector de 750x710x110 (6/9 circ.)	1 ud	190,00 €	190,00 €
421.70316	Adaptadores euroconos	16 uds	3,95 €	63,20 €
421.04002	Curva guía tubo 16 mm	16 uds	2,80 €	44,80 €
460.1080	Aditivo fluidificante para mortero	25 kg	125,30 €	125,30 €
421.0014	Termostato ambiente cal/ref 230 V.	4 uds	87,41 €	349,64 €
421.0114	Actuador termostático. 230 V	8 uds	36,43 €	291,44 €
422.3222	Central cal/ref. 6 zonas. 230 V	1 ud	113,16 €	113,16 €
			TOTAL	4.875,84 €

08. CONDICIONES GENERALES DE VENTA

1. Disposiciones generales

1.1. La totalidad de las ventas, entregas y servicios de Multicapas Industriales S.L. (en adelante, "Multitubo") se llevarán a cabo de forma exclusiva de conformidad con las siguientes condiciones generales de venta. En virtud del presente documento prevalecerán estos términos y condiciones generales, sobre cualquier otra existente tanto por parte de Multitubo como del comprador. Estas condiciones generales de venta se considerarán aceptadas por el comprador, a más tardar, con la aceptación de la salida de las mercancías.

1.2. Cualquier contrato, pedido o acuerdo, en particular aquellos que pretendan modificar las condiciones establecidas en el presente, tan sólo serán vinculantes si Multitubo los acepta de forma expresa y por escrito.

2. Condiciones de entrega

2.1. Las mercancías serán enviadas a portes pagados cuando el importe del pedido (impuestos no incluidos) supere los importes de 1.000€.

2.2. Aquellos pedidos cuyo importe sea inferior a los límites del apartado 2.1 llevarán un único recargo del 4% y un mínimo de 10€ por manipulación y gestión administrativa.

2.3. La entrega de las mercancías de las que se haya notificado que están listas para su envío deberá solicitarse inmediatamente ya que, de lo contrario, Multitubo, a su entera discreción, podrá almacenarlas por cuenta y riesgo del comprador y facturarlas como mercancías entregadas en fábrica.

3. Periodo de entrega. Plazos de entrega y entrega parcial

3.1. El periodo de entrega establecido no es vinculante, a menos que se acuerde específicamente por escrito su carácter vinculante.

3.2. El periodo de entrega se iniciará con el envío de la confirmación del pedido al comprador y finalizará cuando, en virtud de su vencimiento, el objeto de la entrega haya abandonado las instalaciones particulares de Multitubo.

3.3. En caso de la concurrencia de circunstancias inevitables o imprevisibles (de fuerza mayor) y de interrupciones de explotación de cualquier tipo, en particular, de daños a la maquinaria, huelgas y disputas laborales, así como el sufrimiento por nuestra parte de demoras en las entregas de importantes medios de explotación y materias primas o medidas administrativas, Multitubo estará facultada para cancelar el contrato de venta, ya sea de forma total o parcial, o para prorrogar el periodo de entrega de forma correspondiente, contemplando un periodo de puesta en marcha. Multitubo deberá informar por escrito al comprador de tales acontecimientos.

3.4. En caso de demora en la entrega, el comprador podrá rescindir el contrato tras el vencimiento frustrado de un plazo de entrega final particular. En los casos en que la ejecución del mismo no sea posible, estará facultado para ello, incluso sin que se haya establecido un plazo de entrega final. Sin perjuicio de lo que se disponga en el siguiente apartado 3.5, se excluirán cualesquier reclamaciones del comprador de indemnizaciones por daños derivados de una demora en la entrega, incluyendo, a título enunciativo, cualesquier daños emergentes y, también, aquellas reclamaciones del comprador en relación con el reembolso de gastos.

3.5. La exención de responsabilidad establecida en el apartado 3.4 no será de aplicación en caso de daños causados por intento premeditado o negligencia temeraria por parte de Multitubo. En otros casos, con sujeción a la ley de cumplimiento obligatorio, la responsabilidad de Multitubo se limitará a los daños previsibles y habituales contemplados en el contrato que no superen el importe del pedido en cuestión. A menos que se acuerde lo contrario por escrito, Multitubo estará facultada para realizar entregas parciales.

4. Precios, pagos y moras

4.1. Los precios de Multitubo se basarán en las respectivas listas de precios válidas en la fecha de la confirmación del pedido, a menos que se acuerde lo contrario por escrito.

4.2. A menos que se hayan acordado otras condiciones de pago entre Multitubo y el comprador, las mercancías deberán abonarse a los 30 días de la fecha de la factura.

4.3. En caso de que existan pagos atrasados, los intereses de la suma pendiente de pago deberán abonarse de acuerdo con los tipos de interés bancarios, siendo estos siempre como mínimo el 6% anual.

4.4. Las letras de cambio, pagarés o cheques tan sólo se considerarán aceptados por Multitubo en el momento de hacerse efectivos, no constituyendo en ningún caso por sí mismos el cumplimiento de la obligación correspondiente. En este sentido, los pagos efectuados mediante letras de cambio, pagarés o cheques no conllevarán el cumplimiento hasta hacerse efectivo el importe en cuestión de forma irrevocable en la cuenta bancaria de Multitubo. La forma de cobro habitual de Multitubo es recibo domiciliado.

4.5. En caso de que la mora, la insolvencia o las deudas por parte del comprador hagan peligrar la solvencia de éste, Multitubo estará facultada para exigir de forma inmediata la liquidación de todas las cantidades adeudadas o la provisión de garantías, tanto en ese momento como en momentos futuros. Asimismo, Multitubo podrá realizar únicamente las entregas pendientes en caso de que éstas se hayan abonado por adelantado o se hayan presentado las garantías suficientes. En caso de que el comprador no pueda cumplir lo anterior en un periodo razonable de tiempo, Multitubo podrá rescindir el contrato de venta.

4.6. Los precios contenidos en la presente Tarifa son precios recomendados de venta al público no incluyéndose en ellos cualquier tipo de tributo que grave o pueda gravar en el futuro las operaciones objeto de la presente tarifa.

4.7. A menos que se hayan acordado otras condiciones de pago entre Multitubo y el comprador, las mercancías deberán abonarse a los 30 días de la fecha de la factura mediante el sistema de adeudos directos SEPA (Reglamento 260/2012 de 14 de marzo). El comprador consiente el abono de las facturas mediante adeudo domiciliado con arreglo a lo previsto en dicho Reglamento, poniendo a disposición de Multitubo el mandato de adeudo directo SEPA debidamente cumplimentado.

5. Protección de datos

Multitubo, para la gestión de su actividad, procesa y controla los datos personales del comprador ("Datos") en el momento en que Multitubo inicia una relación con el comprador. Multitubo, en su calidad de responsable de la base de datos, realiza dicho procesamiento a los siguientes efectos: establecer y mantener una base de datos de sus deudores y sus respectivos perfiles de riesgo, así como con fines operativos, y para racionalizar los problemas de protección de datos dentro de su grupo. Al celebrar un contrato con Multitubo, el comprador autoriza dicho procesamiento y consiente la comunicación de sus datos por parte de Multitubo a empresas de su grupo de sociedades con los fines anteriormente expresados. Siempre y cuando Multitubo garantice las medidas de salvaguardia adecuadas, el comprador autoriza también al envío de sus Datos por parte de Multitubo a empresas asociadas de éste ubicadas en cualquier jurisdicción. Los Datos del Comprador se mantendrán durante el periodo de tiempo necesario y, como mínimo, hasta que se resuelva la relación entre Multitubo y el Comprador. El Comprador está facultado para oponerse en cualquier momento y sin coste alguno al procesamiento de sus Datos con fines de marketing directo, para lo cual enviará un correo electrónico a Multitubo, a la dirección info@multitubo.es, expresando su oposición. El Comprador está facultado para acceder a sus Datos y hacer que sean modificados o cancelados de la forma que resulte necesaria.

6. Comercio Electrónico

6.1. Todas las ventas de productos realizadas utilizando medios electrónicos se regirán por estas condiciones generales de venta.

6.2. El comprador no podrá compartir ninguna contraseña, código de acceso o credencial similar que pueda concederle Multitubo, reservándose Multitubo el derecho a suspender o revocar cualquiera de dichas credenciales.

6.3. El comprador es el único responsable de garantizar la seguridad e integridad de su proceso de realización de pedidos.

6.4. El comprador acepta expresamente que Multitubo pueda emitir confirmaciones o aceptaciones de pedidos y facturas electrónicas para cualquier compra de producto.

7. Demora en la reclamación de las mercancías

En caso de que las cantidades especificadas de mercancías solicitadas por el comprador no se reclamen para su entrega en el periodo de tiempo acordado, Multitubo estará facultada para retirarse de la venta con efectos inmediatos y/o ajustar los precios en consecuencia. El comprador no podrá reclamar ningún tipo de daños.

8. Embalaje

A menos que se acuerde lo contrario, las mercancías deberán entregarse en embalajes estándares. Se cobrarán gastos adicionales al comprador por cualesquier embalajes especiales acordados. Las Unidades Mínimas de Venta (UMV) recogidas en la presente son de obligado cumplimiento, así como la venta por múltiplos de estas.

9. Devoluciones

9.1. El comprador deberá solicitar por escrito la autorización para proceder a la devolución de material. Cualquier devolución sin autorización que llegue a nuestros almacenes, no será aceptada, corriendo cualquier gasto derivado de parte del comprador.

9.2. El comprador acepta el cargo del 25 % en concepto de costes de recepción y revisión, que será descontado del abono del material.

08. CONDICIONES GENERALES DE VENTA

9.3. No se aceptarán las devoluciones que cumplan las siguientes condiciones:

- Material en el que el plazo desde su compra hasta la solicitud de devolución por parte del comprador sea superior a 12 meses contados a partir de la fecha de entrega.
- Material en el que el plazo desde su fabricación hasta la solicitud de devolución por parte del comprador sea superior a 18 meses contados a partir de la fecha de entrega.
- Material que no esté en perfecto estado de conservación, con su embalaje original, sin incluir ningún tipo de añadido o enmienda, y perfectamente limpio y organizado.
- Las devoluciones no se abonarán en dinero, sino en material.
- Material que no respete las Unidades Mínimas de Venta (UMV) vigentes según lista de precios válida en el momento de la compra del material por parte del comprador.
- Material cuyo valor acumulado por referencia sea inferior a 100€.
- Material que no aparezca en la lista de precios en vigor, así como cualquier otro material de carácter especial o fabricado bajo especificaciones del cliente.

9.4. En el caso de cancelación de pedidos que se encuentren en tránsito, los costes de transporte a destino y reexpedición a nuestros almacenes serán cargados en el momento de la cancelación.

9.5. Sólo se aceptarán aquellas devoluciones que hayan sido correctamente comunicadas y aceptadas por la compañía.

10. Mercancías defectuosas (Garantía)

10.1. El comprador deberá inspeccionar las mercancías de forma inmediata tras su recepción. Cualesquier defectos reconocibles en el transcurso de la inspección rutinaria deberán notificarse a Multitubo por escrito en un plazo de veinticuatro horas tras su recepción, incluyendo en la notificación fotografías de los desperfectos observados. De lo contrario, las mercancías adquiridas se considerarán aceptadas y se eximirá a Multitubo de cualesquier reclamaciones por defectos. Será aplicable el mismo plazo en caso de mercancía no recibida o recibida erróneamente.

10.2. En caso de existir defectos que no fuesen reconocibles durante el transcurso de la inspección rutinaria, la notificación por escrito de dichos defectos deberá remitirse inmediatamente tras su detección. De lo contrario, las mercancías adquiridas se considerarán aceptadas con la presencia de dichos defectos y, en consecuencia, se eximirá a Multitubo de cualesquier reclamaciones por defectos.

10.3. El comprador se comprometerá a hacer llegar a Multitubo las mercancías defectuosas o la parte defectuosa de las mismas en un periodo de tiempo razonable (no superior a una semana tras la comunicación por escrito del defecto), inmediatamente después de la detección del defecto. No se deberá alterar el estado de las mercancías a fin de comprobar el defecto. Con todo, esta obligación no eximirá al comprador de la carga de la prueba de la presencia de un defecto.

10.4. En caso de que se demuestre que las mercancías (que el comprador habrá almacenado, conservado y utilizado de forma profesional y pertinente) son defectuosas y que el comprador haya notificado los defectos tal y como se establece más arriba, Multitubo podrá, a su entera discreción, cumplir ulteriormente sus obligaciones mediante la reparación de las mercancías defectuosas o mediante el suministro de piezas de repuesto sin costes adicionales. En caso de que alguno de estos dos tipos de cumplimiento se vislumbre como imposibles o no razonables, Multitubo podrá declinarlos, así como el cumplimiento posterior, en la medida en que el comprador no cumpla sus obligaciones de pago.

10.5. En caso de que, de conformidad con el apartado 10.4, Multitubo decline el cumplimiento posterior o éste no se haya realizado con éxito, el comprador podrá elegir entre la reclamación de la reducción correspondiente en el precio de compra (reducción del precio) o la rescisión del contrato de conformidad con la normativa legal (anulación).

10.6. Las reclamaciones por defectos estarán sujetas a un periodo de prescripción de un (1) mes tras la entrega de las mercancías al comprador.

10.7. Las reclamaciones por defectos estarán sujetas al cumplimiento previo por parte del comprador de todas y cada una de sus obligaciones.

10.8. Las reclamaciones por defectos de las mercancías estarán sujetas a las limitaciones de responsabilidad indicadas en el apartado 12.

10.9. Las anteriores disposiciones también se aplicarán en caso de que se entreguen otras mercancías o pequeñas cantidades en lugar de las acordadas.

11. Rescisión de contrato - forma escrita

11.1. Las ofertas de Multitubo no serán vinculantes, a menos que se acuerde lo contrario por escrito.

11.2. Multitubo tan sólo aceptará un pedido cuando éste haya sido confirmado por escrito y la confirmación del mismo se haya enviado al comprador.

11.3. La totalidad de contratos, declaraciones y otra información deberán establecerse por escrito para ser considerados válidos.

12. Responsabilidad de Multitubo

12.1. A menos que se acuerde lo contrario, se excluirán las eventuales reclamaciones del comprador contra Multitubo motivadas por cualquier causa, y más concretamente las derivadas del incumplimiento de obligaciones contractuales principales y subsidiarias, así como del reembolso de gastos o responsabilidades extracontractuales. En particular, se excluyen las reclamaciones por daños, al margen de los daños a las mercancías adquiridas, las reclamaciones por lucro cesante y las reclamaciones que no se deriven de un defecto de las mercancías entregadas.

12.2. Con sujeción a la ley obligatoria, en otros casos, la responsabilidad de Multitubo se limitará a los daños previsibles y habituales contemplados en el contrato que no superen el importe del pedido en cuestión.

12.3. En caso de que se excluya o limite la responsabilidad de Multitubo, esta medida también será de aplicación a sus representantes, empleados, subcontratistas y agentes comerciales.

12.4. Para cubrir las responsabilidades legalmente establecidas Multitubo tiene suscrita una póliza con una compañía de seguros de reconocido prestigio.

13. Reserva de Dominio

La compraventa de los productos suministrados por la compañía, se realiza bajo pacto expreso de reserva de dominio a favor de Multitubo hasta no haber efectuado el comprador el pago total del importe reflejado en factura.

14. Reexportación

Multitubo destaca de forma explícita el hecho de que sus productos estén protegidos por varios derechos de propiedad intelectual en otros países. En consecuencia, el comprador deberá consultar a Multitubo antes de realizar las exportaciones programadas.

15. Prohibición de cesión

El comprador no está autorizado a retener el precio de compra en virtud de ninguna reclamación que no dimane del contrato de entrega en cuestión.

16. Lugar de perfeccionamiento, jurisdicción y ley aplicable

16.1. El lugar de perfeccionamiento de todas las obligaciones dimanantes del contrato de venta deberá ser el lugar principal de actividad comercial de Multitubo.

16.2. De forma alternativa, Multitubo también podrá entablar cualesquier procedimientos judiciales en el tribunal competente en relación con el lugar principal de actividad principal del comprador.

16.3. El contrato de venta estará sujeto a las leyes de España.

17. Independencia de las cláusulas

La invalidez o el carácter no ejecutable de cualesquier disposiciones de las condiciones anteriores no afectarán a la validez o fuerza ejecutoria del resto de disposiciones de las presentes condiciones.

18. Garantía

18.1. Multitubo garantiza, que las mercancías entregadas están libres de cualesquier defectos relativos a la producción o el material.

18.2 Los periodos de garantía se iniciarán a partir de la fecha de fabricación.

18.3. Si los defectos de producción o de los materiales se producen durante el periodo de garantía, Multitubo cumplirá sus obligaciones de garantía por medio de la reparación de las mercancías defectuosas o mediante el suministro de piezas de repuesto sin gastos adicionales. Las reclamaciones adicionales contra Multitubo basadas en esta garantía adicional se excluirán de forma explícita, si es posible, de conformidad con la ley aplicable.

18.4. En el momento del vencimiento del periodo de garantía, se excluirán todas las reclamaciones de garantía, en particular aquellas relativas a las mercancías que se hayan reparado o cambiado durante el periodo de garantía.

18.5. La garantía tan sólo será válida en virtud de las siguientes condiciones:

- La instalación se conforma de acuerdo a las normas según lo declarado por Multitubo en la última versión de su documentación técnica disponible en su página web.
- Las mercancías se han almacenado, instalado, mantenido y utilizado de forma correcta y profesional; y
- Las mercancías no se han modificado y, en particular, no se han retirado, cambiado ni añadido piezas; y
- Los sistemas se han instalado únicamente con piezas originales de Multitubo;

19. Modificaciones

Multitubo se reserva el derecho de modificar sin previo aviso dimensiones, materiales y características técnicas de producto que crean conveniente.

multitubo

Multicapas Industrial, S.L.
Travesía del Encinar, 3, 4 y 5 • Pol. Ind. Monte Boyal
45950 Casarrubios del Monte (Toledo)
Tel.: +34 918 171 884
info@multitubo.es
www.multitubo.es